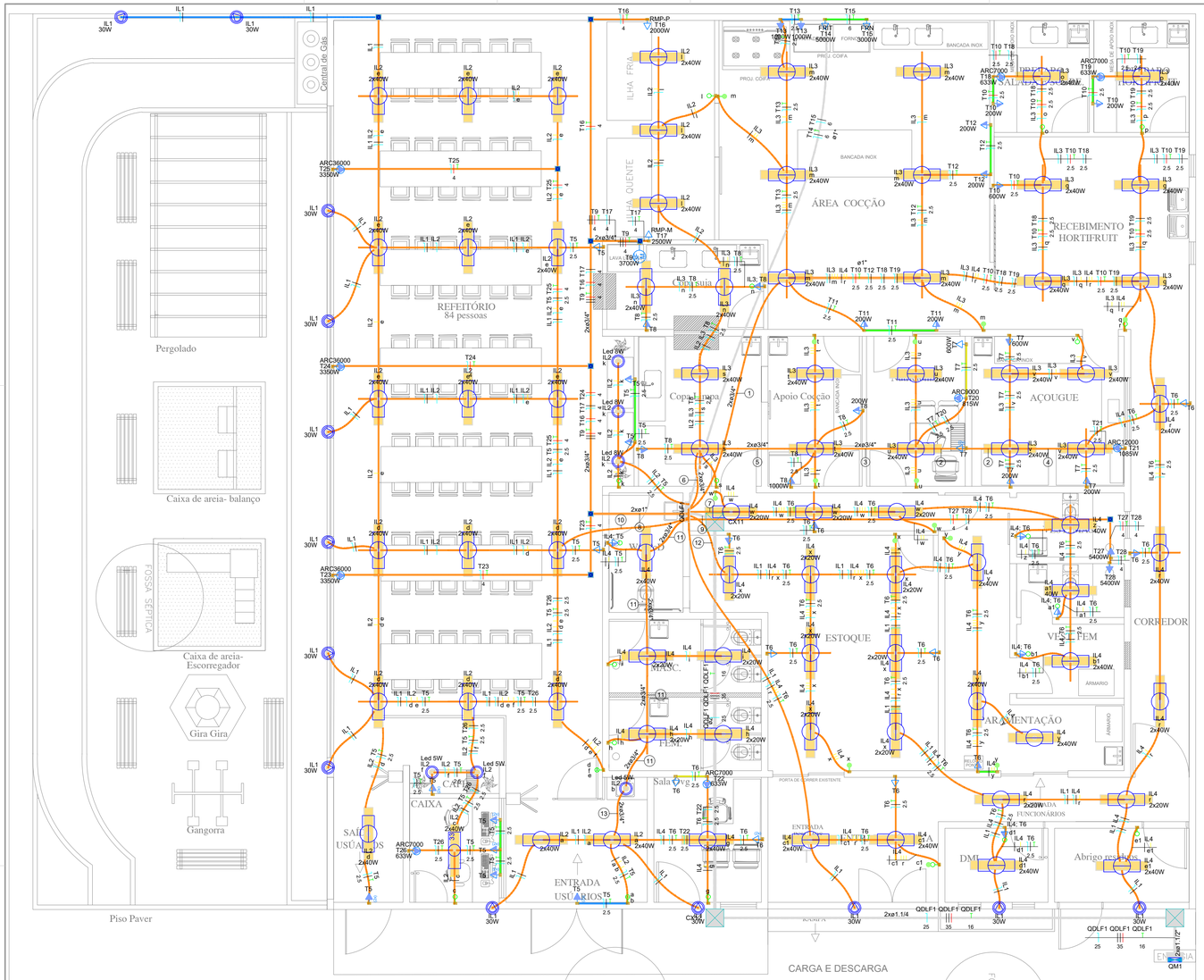

Legenda de fiação - Térreo

1	IL3 IL4 T10 T11 T12 T13 T18 T19
2	IL3 IL4 T6 T7 T21
3	IL3 IL4 T6 T7 T20 T21
4	IL3 IL4 T6 T7 T21
5	IL3 IL4 T6 T7 T8 T20 T21
6	IL2 IL3 IL4 T6 T7 T8 T20 T21
7	IL4 T6
8	T9 T16 T17 T23 T24
9	QDLF1 QDLF1 QDLF1
10	IL1 IL2 T5 T25 T26
11	IL1 IL2 IL4 T5 T6 T22
12	IL1 IL4 T6
13	IL1 IL2 IL4 T5 T6 T22

Quadro executivo - QDLF1

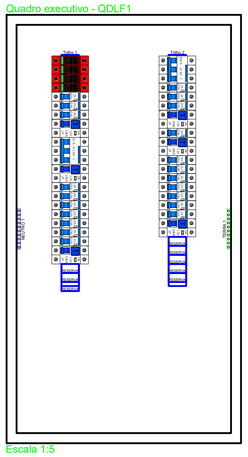

Escala 1:5

Legenda de condutos - Térreo

Elétrica	
	Teto
	Alta
	Média
	Baixa
	Piso

Legenda das indicações - Térreo

ARC12000	Pontos de força - Uso específico - Condicionador de ar Split 12000BTU
ARC36000	Pontos de força - Uso específico - Condicionador de ar Split 36000BTU
ARC7000	Pontos de força - Uso específico - Condicionador de ar Split 7000BTU
ARC9000	Pontos de força - Uso específico - Condicionador de ar Split 9000BTU
FRN	Pontos de força - Uso específico - Forno Elétrico Industrial
FRIT	Pontos de força - Uso específico - Fritadeira Elétrica
RMP-M	Pontos de força - Uso específico - Rampa de Alimentação - Média
RMP-P	Pontos de força - Uso específico - Rampa de Alimentação - Pequena
Led 5W	GU 10 - 5W
Led 8W	GU 10 - 8W Dimerizável

Legenda - Térreo

	2 Tomadas altas a 2,20m do piso
	2 Tomadas médias a 1,20m do piso
	Caixa de passagem 100x100x80 a 2,80 do piso
	Caixa de passagem 400x400x400 no piso
	Interruptor 1 simples e 1 paralelo - 1,20m do piso
	Interruptor paralelo 1 tecla - 1,20m do piso
	Interruptor simples 1 tecla - 1,20m do piso
	Interruptor simples 2 teclas - 1,20m do piso
	Interruptor simples 3 teclas - 1,20m do piso
	Interruptor simples e Tomada hexagonal a 1,20m do piso
	Luminária p/ lâmpada fluorescente tubular
	Lâmpada LED
	Lâmpada LED 5W
	Motor trifásico a 0,30m do piso
	Quadro de distribuição
	Quadro de medição
	Refletor de led
	Tomada alta a 2,20m do piso
	Tomada baixa a 0,30m do piso
	Tomada hexagonal (NBR 14136) - 2P+T 20 A e entrada USB a 0,30m do piso
	Tomada média a 1,20m do piso

NOTAS DE ADVERTÊNCIA:

1) NÃO PODERÃO SER EMBUTIDOS NAS PAREDES LIMITROFES EM ALVENARIA, DUTOS DE AR CONDICIONADO E/OU EXAUSTÃO, CAIXAS, ENCANAMENTOS DE INSTALAÇÕES HIDRÁULICAS, ELÉTRODUTOS, E DEMAIS INSTALAÇÕES TÉCNICAS. TODAS AS TUBULAÇÕES APARENTES DEVERÃO SER DE FERRO GALVANIZADO. NAS PAREDES LIMITROFES ENTRE LOJAS EM GESSO ACARTONADO, PODERÃO SER EMBUTIDOS NO ESPACO ENTRE AS PLACAS, PASSAGENS DE DUTOS ELÉTRICOS E HIDRÁULICOS.

2) QUANDO UM DISJUNTOR OU FUSÍVEL ATUA, DESLIGANDO ALGUM CIRCUITO OU A INSTALAÇÃO INTEIRA, A CAUSA PODE SER UMA SOBRECARGA OU UM CURTO-CIRCUITO. DESLIGAMENTOS FREQUENTES SÃO SINAL DE CARGAS EXCESSIVAS. POR ISSO, NUNCA TROQUE SEUS DISJUNTORES OU FUSÍVEIS POR OUTROS DE MAIOR CORRENTE (MAIOR AMPERAGEM) SIMPLESMENTE. COMO REGRA, A TROCA DE UM DISJUNTOR OU FUSÍVEL POR OUTRO DE MAIOR CORRENTE, REQUER, ANTES, A TROCA DE FIOS E CABOS ELÉTRICOS, POR OUTROS DE MAIOR BITOLA.

3) DA MESMA FORMA, NUNCA DESATIVE OU REMOVA A CHAVE AUTOMÁTICA DE PROTEÇÃO CONTRA CHOQUES ELÉTRICOS (DISPOSITIVO DR), MESMO EM CASO DE DESLIGAMENTOS SEM CAUSA APARENTE, SE CONTINUAREM FREQUENTES OS DESLIGAMENTOS E, PRINCIPALMENTE, SE AS TENTATIVAS DE RELIGAR A CHAVE NÃO TIVEREM ÊXITO, ISSO SIGNIFICA, MUITO PROVAVELMENTE QUE A INSTALAÇÃO ELÉTRICA APRESENTA ANOMALIAS INTERNAS, QUE SÓ PODEM SER IDENTIFICADAS E CORRIGIDAS POR PROFISSIONAIS.

A DESATIVAÇÃO OU REMOÇÃO DA CHAVE SIGNIFICA A ELIMINAÇÃO DE PROTEÇÃO CONTRA CHOQUES ELÉTRICOS E RISCO DE VIDA PARA OS USUÁRIOS E CONSUMIDORES DA ENERGIA EM QUESTÃO.

4) NA JUNÇÃO DOS ELETRODUTOS COM AS CAIXAS É OBRIGATÓRIO O USO DE BUCHA E ARRUELA

5) TODOS OS CONDUTORES INSTALADOS, NÃO INDICADOS DEVEREÃO TER TENSÃO NOMINAL DE 0,6/1KV-PVC-90°C

6) O QUADRO DEVERÁ TER GRAU DE PROTEÇÃO IP-54, COM BARRAMENTOS DE NEUTRO E TERRA

7) O QUADRO DEVERÁ TER PLACA DE ADVERTÊNCIA CONTRA CHOQUE CONFORME ITEM 6.5.4.10 DA NBR 5410

8) O QUADRO DEVERÁ TER BARREIRA DE PROTEÇÃO CONTRA CHOQUES ELÉTRICOS CONFORME NBR 5410.

9) TODOS AS TOMADAS DEVERÃO SER CONFORME PADRÃO EXIGIDO PELA NBR-6147/2004, NBR 14136 E NBR 5410/2004.

NOTAS SOBRE ELETRODUTOS E CAIXAS:

1) TODAS AS CAIXAS DE PASSAGENS, QUADROS DE DISTRIBUIÇÃO, CAIXAS PARA TOMADAS E AFINS SERÃO DE SOBREPOR COM AS SEGUINTES NOMECLATURAS:
- CAIXAS DE SOBREPOR APARENTES SERÃO DE FERRO GALVANIZADO A FOGO;
- CAIXAS DE SOBREPOR ESCONDIDAS ATRÁS DE FORROS, MÓVEIS OU AFINS SERÃO DE PVC RÍGIDO;

2) TODAS OS ELETRODUTOS, CAIXAS DE DERIVAÇÃO, CAIXAS PARA FIXAÇÃO DE LUMINÁRIAS E AFINS SERÃO DE SOBREPOR COM AS SEGUINTES NOMECLATURAS:
- ELETRODUTOS APARENTES SERÃO DE FERRO GALVANIZADO A FOGO;
- ELETRODUTOS ESCONDIDAS ATRÁS DE FORROS, MÓVEIS OU AFINS SERÃO DE PVC RÍGIDO.

NOTAS:

① A ENEL D NÃO SE RESPONSABILIZARÁ PELA EXECUÇÃO DE OBRAS DE RESPONSABILIDADE FINANCEIRA DO EMPREENDEDOR, CABENDO A ESTE EXECUTÁ-LAS DE ACORDO COM AS NORMAS E PADRÕES DA ENEL D E RESPECTIVO PROJETO APROVADO

② A ENEL NÃO SE RESPONSABILIZARÁ QUANTO A DANOS CAUSADOS POR MANOBRAS INADEQUADAS E/OU DEFEITOS NOS EQUIPAMENTOS DE TRANSFERÊNCIA DA FONTE DE ENERGIA, FICANDO O CONSUMIDOR RESPONSÁVEL POR QUAISQUER DANOS QUE PORVENTURA VENHAM A SER CAUSADOS EM SUAS REDES E/OU EQUIPAMENTOS, FUNCIONÁRIOS, BEM COMO A TERCEIROS.

③ A PARTIR DAS BUCHAS DO TRANSFORMADOR E ATÉ A ENTRADA DAS CAIXAS DE MEDIÇÃO TODOS OS CABOS DEVERÃO SER NAS CORES: FASE A - PRETA, FASE B - CINZA, FASE C - VERMELHA, NEUTRO - AZUL CLARO, TERRA/PROTEÇÃO - VERDE OU VERDE-AMARELO

5 DICAS DE OURO

DESLIGAR	DESLIGAR CORRETAMENTE A REDE SEGUINDO OS PROCEDIMENTOS PARA DESLIGAMENTO SEGURO.
IMPEDIR	IMPEDIR RELIGAMENTOS INDEVIDOS, ADOTANDO AS MEDIDAS RECOMENDADAS.
CONSTATAR	CONSTATAR A AUSÊNCIA DE TENSÃO.
ATERRAR	ATERRAR O TRECHO DA REDE MAIS PRÓXIMO DO LOCAL ONDE SERÁ EXECUTADO O SERVIÇO OBEDECENDO OS PROCEDIMENTOS DE SEGURANÇA.
SINALIZAR	SINALIZAR OS EQUIPAMENTOS E A ÁREA DE TRABALHO ANTES DE INICIAR AS ETAPAS.

TRABALHO SEM ACIDENTES — 5 DICAS DE OURO — viva a vida

DIMENSÕES DOS ELETRODUTOS

DIÂMETRO NOMINAL	mm	16	20	25	32	40	50	60	75	100
	(POL)	1/2	3/4	1	1.1/4	1.1/2	2	2.1/2	3	4

Quadro de Cargas (QM1) - Térreo

Circuito	Descrição	Esquema	Método de inst.	Tensão (V)	Pot. total. (VA)	Pot. total. (W)	Fases	Pot. - R (W)	Pot. - S (W)	Pot. - T (W)	FCT	FCA	Ip' (A)	Ip (A)	Seção (mm²)	Ic (A)	Disj (A)	dV parc (%)	dV total (%)
QDLF1		3F+N+T	B1	380/220 V	65259	58151	R+S+T	18519	19948	19683	1.00	1.00	98.2	98.2	35	110.0	100	0.90	0.90
TOTAL					65259	58151	R+S+T	18519	19948	19683									

Quadro de Cargas (QDLF1) - Térreo

Circuito	Descrição	Esquema	Método de inst.	Tensão (V)	Iluminação (W) 5	8	20	30	40	Tomadas (W) 100	200	600	633	815	1000	1085	2000	2500	3000	3300	3700	5000	5400	Pot. total. (VA)	Pot. total. (W)	Fases	Pot. - R (W)	Pot. - S (W)	Pot. - T (W)	FCT	FCA	Ip' (A)	Ip (A)	Seção (mm²)	Ic (A)	Disj (A)	dV parc (%)	dV total (%)
IL1	Iluminação - Externa	F+N	B1	220 V				13																780	390	R	390			1.00	1.00	2.2	3.5	1.5	17.5	16	0.31	1.21
IL2	Iluminação - Refletório	F+N	B1	220 V	3	3		44																2069	1799	R	1799			1.00	1.00	7.1	9.4	1.5	17.5	16	1.34	2.24
IL3	Iluminação - Serviços - P1	F+N	B1	220 V				48																2182	1920	R	1920			1.00	1.00	8.0	9.9	1.5	17.5	16	1.11	2.01
IL4	Iluminação - Serviços - P2	F+N	B1	220 V			32		28															2105	1760	R	1760			1.00	1.00	3.7	9.6	1.5	17.5	16	1.42	2.32
T5	Tomadas - Refletório / Sanitários	F+N+T	B1	220 V					17															1889	1700	R	1700			1.00	1.00	8.1	8.6	2.5	24.0	20	0.51	1.41
T6	Tomadas - DML / Vestiário / Estoque / Sala OVG	F+N+T	B1	220 V					15															1667	1500	R	1500			1.00	1.00	2.5	7.6	2.5	24.0	20	0.15	1.05
T7	Tomadas - Açougue e Nutricionista	F+N+T	B1	220 V					2	2	2													2000	1800	R	1800			1.00	1.00	9.1	9.1	2.5	24.0	20	0.83	1.73
T8	Tomadas - Apoio Cocção / Copa Limpa / Copa Suja	F+N+T	B1	220 V					2	1	1			1										2222	2000	S			2000	1.00	1.00	10.1	10.1	2.5	24.0	20	0.39	1.29
T9	Tomadas - Lava Louça	3F+T	B1	380 V																	1			5343	3700	R+S+T	1233	1233	1233	1.00	1.00	8.1	8.1	4	28.0	25	0.23	1.13
T10	Tomadas - Recebimento e Preparos	F+N+T	B1	220 V							2	1												1111	1000	T			1000	1.00	1.00	5.1	5.1	2.5	24.0	20	0.56	1.46
T11	Tomadas - Cocção - P1	F+N+T	B1	220 V							2													444	400	R	400			1.00	1.00	2.0	2.0	2.5	24.0	20	0.16	1.06
T12	Tomadas - Cocção - P2	F+N+T	B1	220 V							2													444	400	R	400			1.00	1.00	2.0	2.0	2.5	24.0	20	0.22	1.12
T13	Tomadas - Cocção - Cofias	F+N+T	B1	220 V										2										2222	2000	R	2000			1.00	1.00	10.1	10.1	2.5	24.0	20	0.84	1.84
T14	Tomadas - Cocção - Fritadeira	F+N+T	B1	220 V																		1		5556	5000	S		5000		1.00	1.00	25.3	25.3	6	41.0	40	0.93	1.83
T15	Tomadas - Cocção - Forno	F+N+T	B1	220 V															1					3333	3000	S		3000		1.00	1.00	15.2	15.2	6	41.0	40	0.67	1.57
T16	Tomadas - Cocção - Ilha Fria	F+N+T	B1	220 V													1							2222	2000	T			2000	1.00	1.00	10.1	10.1	4	32.0	32	0.78	1.68
T17	Tomadas - Cocção - Ilha Quente	F+N+T	B1	220 V														1						2778	2500	S			2500	1.00	1.00	12.6	12.6	4	32.0	32	0.71	1.61
T18	Ar Condicionado - Preparo Saladas	F+N+T	B1	220 V									1											703	633	R	633			1.00	1.00	3.2	3.2	2.5	24.0	20	0.49	1.39
T19	Ar Condicionado - Preparo Hortifruti	F+N+T	B1	220 V									1											703	633	R	633			1.00	1.00	3.2	3.2	2.5	24.0	20	0.54	1.44
T20	Ar Condicionado - Nutricionista	F+N+T	B1	220 V										1										906	815	S		815		1.00	1.00	4.1	4.1	2.5	24.0	20	0.28	1.18
T21	Ar Condicionado - Açougue	F+N+T	B1	220 V											1									1206	1085	R	1085			1.00	1.00	5.5	5.5	2.5	24.0	20	0.67	1.57
T22	Ar Condicionado - Sala da OVG	F+N+T	B1	220 V									1											703	633	R	633			1.00	1.00	3.2	3.2	2.5	24.0	20	0.31	1.21
T23	Ar Condicionado - Refletório - P1	F+N+T	B1	220 V																1				3722	3350	T			3350	1.00	1.00	16.9	16.9	4	32.0	32	0.85	1.75
T24	Ar Condicionado - Refletório - P2	F+N+T	B1	220 V																1				3722	3350	T			3350	1.00	1.00	16.9	16.9	4	32.0	32	0.98	1.88
T25	Ar Condicionado - Refletório - P3	F+N+T	B1	220 V																1				3722	3350	T			3350	1.00	1.00	16.9	16.9	4	32.0	32	1.35	2.25
T26	Ar Condicionado - Caixa	F+N+T	B1	220 V									1											703	633	R	633			1.00	1.00	3.2	3.2	2.5	24.0	20	0.32	1.22
T27	Chuveiro - Vestiário Masculino	F+N+T	B1	220 V																		1		5400	5400	T			5400	1.00	1.00	24.5	24.5	4	32.0	32	1.34	2.24
T28	Chuveiro - Vestiário Feminino	F+N+T	B1	220 V																		1		5400	5400	S		5400		1.00	1.00	24.5	24.5	4	32.0	32	1.51	2.41
T29	Reserva	F+N+T	B1	220 V																				0	0	S				1.00	1.00	0.0	0.0	2.5	24.0	20	0.00	0.00
T30	Reserva	F+N+T	B1	220 V																				0	0	S				1.00	1.00	0.0	0.0	2.5	24.0	20	0.00	0.00
T31	Reserva	F+N+T	B1	220 V																				0	0	S				1.00	1.00	0.0	0.0	2.5	24.0	20	0.00	0.00
T32	Reserva	F+N+T	B1	220 V																				0	0	S				1.00	1.00	0.0	0.0	2.5	24.0	20	0.00	0.00
T33	Reserva	F+N+T	B1	220 V																				0	0	S				1.00	1.00	0.0	0.0	2.5	24.0	20	0.00	0.00
T34	Reserva	F+N+T	B1	220 V																				0	0	S				1.00	1.00	0.0	0.0	2.5	24.0	20	0.00	0.00
T35	Reserva	F+N+T	B1	220 V																				0	0	S				1.00	1.00	0.0	0.0	2.5	24.0	20	0.00	0.00
T36	Reserva	F+N+T	B1	220 V																				0	0	S				1.00	1.00	0.0	0.0	2.5	24.0	20	0.00	0.00
TOTAL					3	3	32	13	120	36	9	4	4	4	1	3	1	1	1	1	3	1	1	2	65259	58151	R+S+T	18519	19948	19683									

PLANTA BAIXA - ELÉTRICO

ESCALA: 1:50

A

QM1

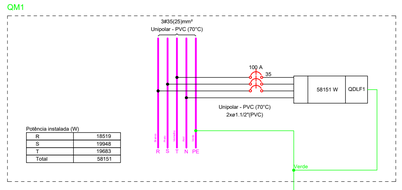

Potência instalada (W)	
R	18519
S	19948
T	19683
Total	58151

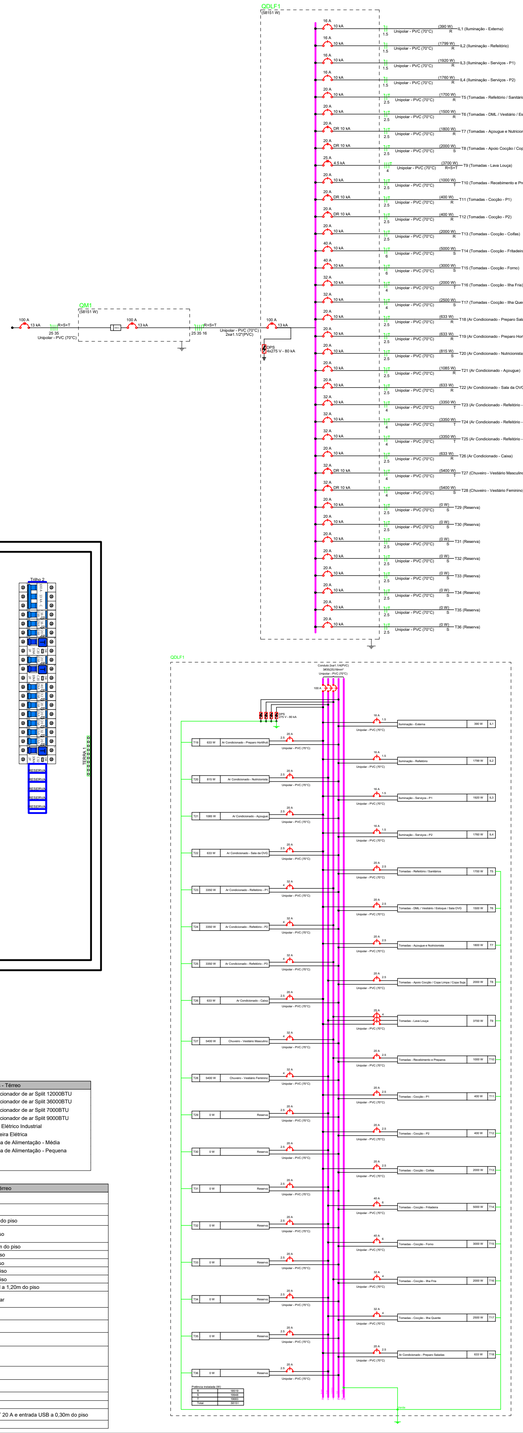
QDLF1
CM1
QDLF1
Unipolar - PVC (70°C)
Iluminação - Externa
Iluminação - Refletório
Iluminação - Serviços - P1
Iluminação - Serviços - P2
Tomadas - Refletório / Sanitários
Tomadas - DML / Vestiário / Estoque / Sala OVG
Tomadas - Açougue e Nutricionista
Tomadas - Apoio Cocção / Copa Limpa / Copa Suja
Tomadas - Lava Louça
Tomadas - Recebimento e Preparos
Tomadas - Cocção - P1
Tomadas - Cocção - P2
Tomadas - Cocção - Cofias
Tomadas - Cocção - Fritadeira
Tomadas - Cocção - Forno
Tomadas - Cocção - Ilha Fria
Tomadas - Cocção - Ilha Quente
Ar Condicionado - Preparo Saladas
Ar Condicionado - Preparo Hortifruti
Ar Condicionado - Nutricionista
Ar Condicionado - Açougue
Ar Condicionado - Sala da OVG
Ar Condicionado - Refletório - P1
Ar Condicionado - Refletório - P2
Ar Condicionado - Refletório - P3
Ar Condicionado - Caixa
Chuveiro - Vestiário Masculino
Chuveiro - Vestiário Feminino
Reserva
Reserva
Reserva