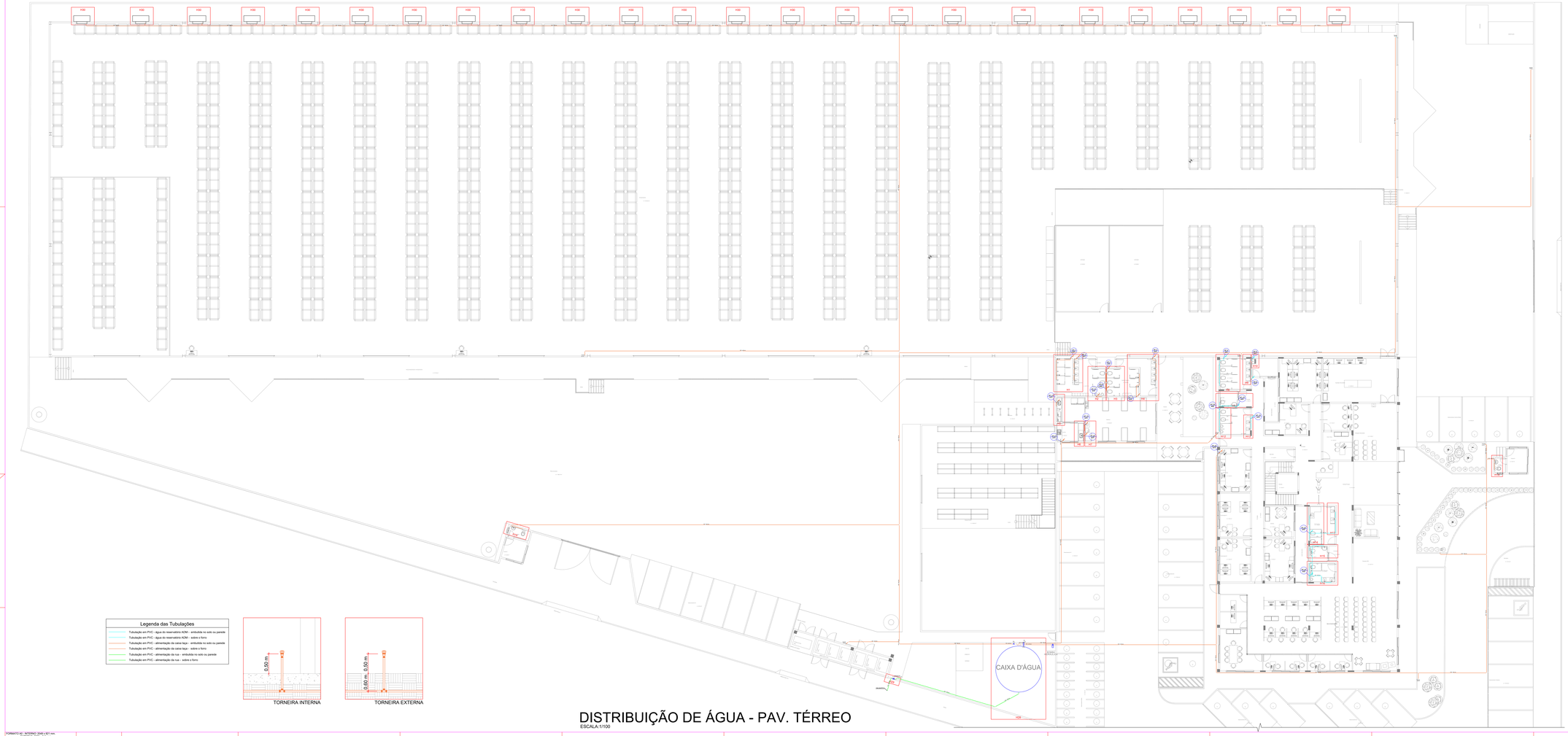

Lista de Materiais

Metais		
Hidrômetro individual		
32 mm	1 un.	
Registro de gaveta bruto ABNT		
32 mm	1 un.	
PVC rígido soldável		
Luva soldável c/ rosca		
32 mm	2 un.	
PVC rígido soldável		
Adapt.sold.curto c/bolsa+rosca p/registro		
32 mm - 1"	2 un.	
Joelho 45 soldável		
50 mm	1 un.	
Joelho 90° soldável		
50 mm	7 un.	
Tubos		
50 mm	50.07 m	
Aparelhos		
Bebedouro		
Válvula 1/2"	2 un.	
Chuveiro		
22mm x 1/2"	24 un.	
22mm x 3/4"	5 un.	
Válvula de Descarga Descorrimhus		
1/2"	6 un.	
Torneira de Jardim		
22mm x1/2"	9 un.	
Torneira de Pia de Cozinha		
22mm x 3/4"	2 un.	
Torneira de Tanque de Lavar		
22mm x 3/4"	1 un.	
Válvula de escoadouro		
25 mm - 1"	23 un.	
Ralos Sanitário c/ cx. acoplada		
100 mm	2 un.	
Ralos Sanitário p/ Válvula de Descarga de 1 1/2"		
40mm - 1 1/2"	18 un.	
Metais		
Registro bruto de gaveta industrial		
2 1/2"	2 un.	
Registro de gaveta bruto ABNT		
2 1/2"	1 un.	
2"	2 un.	
Registro de gaveta c/ canopla cromada		
1/2"	6 un.	
1/2"	24 un.	
3/4"	16 un.	
Registro de pressão c/ canopla cromada		
1/2"	6 un.	
Válvula de descarga baixa pressão		
1/2"	16 un.	
Metais Preponderante		
Preponderante metálico cromado		
1/2"	6 un.	
PVC Econômico		
Joelho 90°	23 un.	
Bucha de redução p/ vaso sanitário		
100 mm - 40 mm	18 un.	
Engate flexível cobre cromado com canopla		
1/2 - 30cm	2 un.	
Engate flexível plástico		
1/2 - 40cm	23 un.	
Tubo de descarga VDE		
38 mm	18 un.	
Bucha de redução latão cromado c/ canopla p/ vaso 5/a.		
38 mm	18 un.	

PVC rígido soldável		
Adapt.sold. curto c/bolsa soldável c/ rosca		
25 mm - 1/2"	2 un.	
Luva soldável c/ rosca		
25 mm - 1/2"	3 un.	
PVC rígido soldável		
Adapt.sold. c/ flange bxa p/ cx. d'água		
75 mm - 2 1/2"	1 un.	
Adapt.sold.curto	2 un.	
75 mm - 2 1/2"		
Adapt.sold.curto c/bolsa+rosca p/registro		
25 mm - 3/4"	48 un.	
25 mm - 3/4"	37 un.	
50 mm - 1 1/2"	30 un.	
50 mm - 1 1/2"	4 un.	
75 mm - 2 1/2"	4 un.	
Bucha de redução sold. curta		
50 mm - 25 mm	3 un.	
50 mm - 50 mm	7 un.	
Bucha de redução sold. longa		
50 mm - 25 mm	6 un.	
Joelho 45 soldável		
25 mm	5 un.	
50 mm	7 un.	
Joelho 90° soldável		
20 mm	25 un.	
25 mm	20 un.	
25 mm	20 un.	
50 mm	5 un.	
75 mm	7 un.	
Luva soldável		
25 mm	14 un.	
50 mm	3 un.	
75 mm	2 un.	
Tê soldável		
25 mm	2 un.	
25 mm	133.51 m	
25 mm	516.10 m	
50 mm	19.00 m	
50 mm	15.47 m	
75 mm	92.21 m	
Tê 45 soldável		
25 mm	17 un.	
50 mm	6 un.	
60 mm	5 un.	
Tê de redução 90 soldável		
25 mm - 20 mm	20 un.	
50 mm - 25 mm	2 un.	
75 mm - 50 mm	1 un.	
PVC soldável		
PVC soldável azul c/ bucha latão		
Adapt.sold.curto soldável com bucha de latão		
25 mm - 1/2"	24 un.	
25 mm - 3/4"	7 un.	
Joelho de redução 90° soldável com bucha de latão		
25 mm - 3/4"	25 un.	
25 mm - 1/2"	13 un.	

Legenda

- Hidrômetro individual - HIDRÔMETRO
- Registro bruto gaveta ABNT c/PVC soldável - RG
- Registro bruto gaveta Industrial c/PVC soldável - RG
- Registro de Pressão com PVC soldável - RP
- Registro de gaveta c/canopla cromada c/PVC soldável - RG
- Válvula de descarga c/PVC soldável - VD

Legenda das Tubulações

- Tubulação em PVC - água do reservatório ACM - embutida no solo ou parede
- Tubulação em PVC - água do reservatório ACM - sobre o forro
- Tubulação em PVC - alimentação da caixa laça - embutida no solo ou parede
- Tubulação em PVC - alimentação da caixa laça - sobre o forro
- Tubulação em PVC - alimentação da rua - embutida no solo ou parede
- Tubulação em PVC - alimentação da rua - sobre o forro

TORNEIRA INTERNA

TORNEIRA EXTERNA

DISTRIBUIÇÃO DE ÁGUA - PAV. TÉRREO

ESCALA:1/100

FORMATO S2 - INTERNO: 2040 x 831 mm.
EXTERNO: 2080 x 841 mm.

APROVAÇÕES:

CONSENSO
Consultoria de Engenharia Serviços e Obras Ltda.
RUA CORA MORGANINA, Nº 368, QS. 1 L.T. 21 JARDIM ME. MORAIS EM LINA - CEP: 74.463-100 - GOIÂNIA-GO - PABX/Fax: (62)3092-3910
E-MAIL: CONSENSO@CONSENSOGOIAS.COM.BR

ORGANIZAÇÃO DAS VOLUNTÁRIAS DE GOIÁS

PROJETO HIDROSSANITÁRIO

CENTRO LOGÍSTICO DE ARMAZENAMENTO E DISTRIBUIÇÃO

AV. PROFESSOR ALFREDO DE CASTRO, ESQUINA COM RUA DF 1, CHÁCARA DO GOVERNADOR

GERÊNCIA: GERÊNCIA DE ENGENHARIA E INFRAESTRUTURA

AUTOR DO PROJETO: CLAUDIO HENRIQUE GARCEZ ENG.º CIVIL CREA. 956664.GO

CLAUDIO HENRIQUE GARCEZ:49796616131 — Assinado de forma digital por CLAUDIO HENRIQUE GARCEZ:49796616131 Dados: 2024.05.29 11:42:20 -03'00'

CONTEÚDO: - PLANTA DISTRIBUIÇÃO ÁGUA - TÉRREO

ÁREAS: VER QUADRO

Nº 01

ESCALA: INDICADA | DATA: MAIO/2024 | DESENHO: | REVISÃO: 01

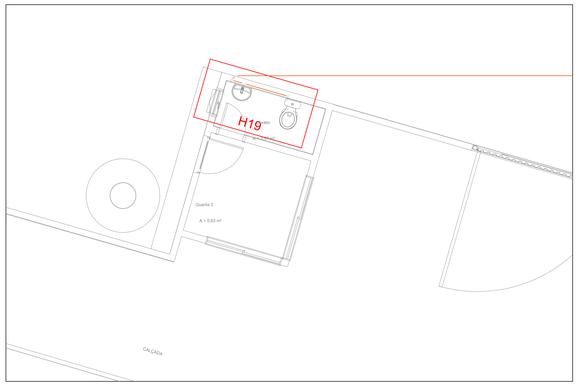

Legenda das Tubulações

- Tubulação em PVC - água do reservatório ADM - embutida no solo ou parede
- Tubulação em PVC - água do reservatório ADM - sobre o forro
- Tubulação em PVC - alimentação da caixa taça - embutida no solo ou parede
- Tubulação em PVC - alimentação da caixa taça - sobre o forro
- Tubulação em PVC - alimentação da rua - embutida no solo ou parede
- Tubulação em PVC - alimentação da rua - sobre o forro

DISTRIBUIÇÃO DE ÁGUA - ADM. PAV. TÉRREO

ESCALA:1/50

FORMATO A0 - INTERNO: 1149 x 821 mm.
EXTERNO: 1189 x 841 mm.

APROVAÇÕES:

CONSENSO
Consultoria de Engenharia Serviços e Obras Ltda.
RUA DONA MARIQUINHA, Nº 268, QD. 14, LT. 07, 2º ANDAR, ST. NEGRÃO DE LIMA - CEP: 74.650-130 - GOIÂNIA-GO - FONE-FAX: (62)3202-3210
E-mail: consenso01@consensoengenharia.com.br

ORGANIZAÇÃO DAS VOLUNTÁRIAS DE GOIÁS

PROJETO HIDROSSANITÁRIO

CENTRO LOGÍSTICO DE ARMAZENAMENTO E DISTRIBUIÇÃO

AV. PROFESSOR ALFREDO DE CASTRO, ESQUINA COM RUA DF 1, CHÁCARA DO GOVERNADOR

GERÊNCIA: GERÊNCIA DE ENGENHARIA E INFRAESTRUTURA

AUTOR DO PROJETO: CLAUDIO HENRIQUE GARCEZ
ENGº CIVIL CREA 9566/d-GO

CLAUDIO HENRIQUE GARCEZ:49766163120
Assinado de forma digital por CLAUDIO HENRIQUE GARCEZ:49766163120
Dados: 2024.05.29 11:42:50 -03'00'

CONTEÚDO:	ÁREAS:	Nº
- PLANTA DISTRIBUIÇÃO ÁGUA ADM. - TÉRREO	VER QUADRO	02 / 26

ESCALA:	DATA:	DESENHO:	REVISÃO: 01
INDICADA	MAIO/2024		

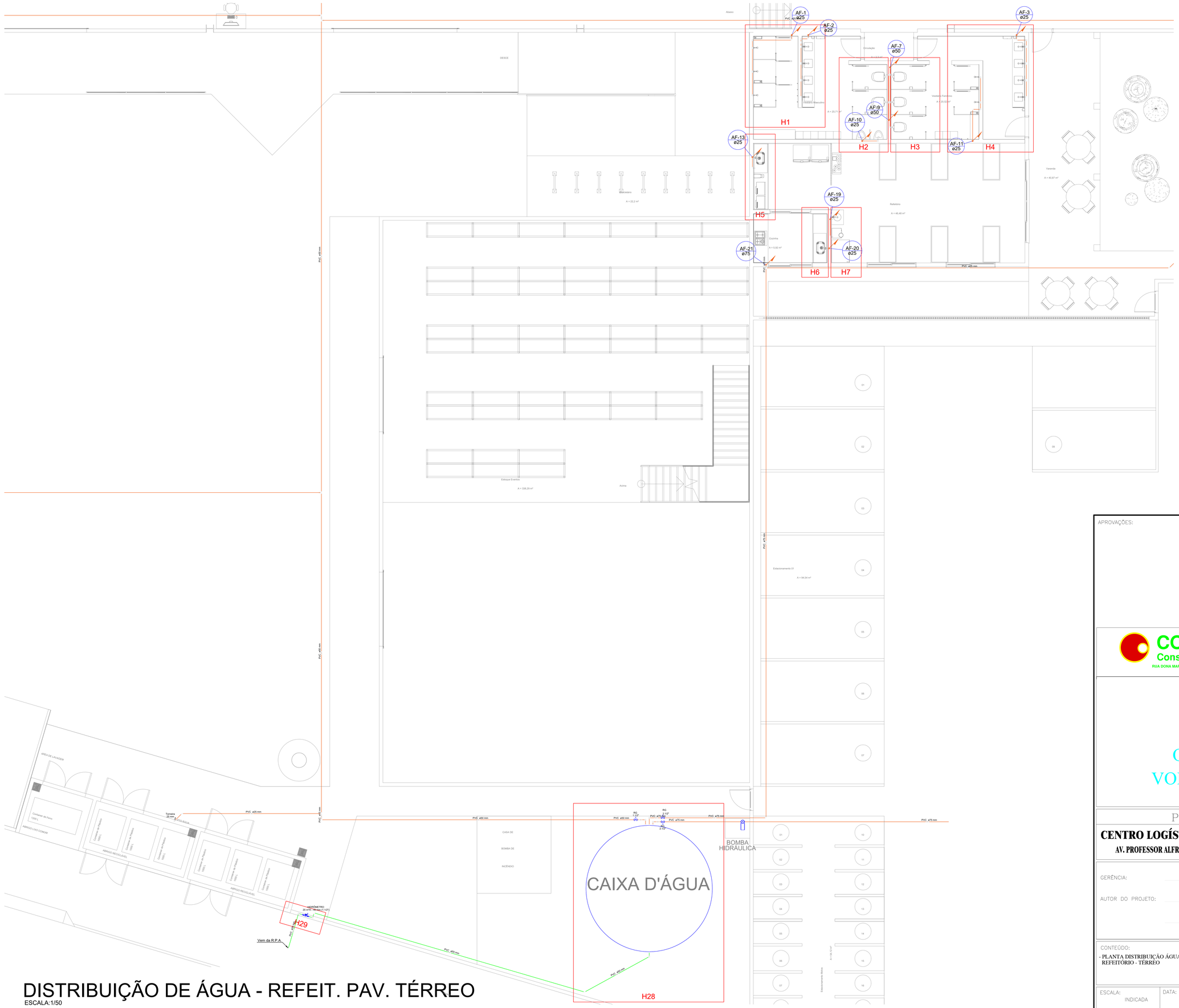

DISTRIBUIÇÃO DE ÁGUA - REFEIT. PAV. TÉRREO

ESCALA:1/50

Legenda das Tubulações

- Tubulação em PVC - água do reservatório ADM - embutida no solo ou parede
- Tubulação em PVC - água do reservatório ADM - sobre o forro
- Tubulação em PVC - alimentação da caixa taça - embutida no solo ou parede
- Tubulação em PVC - alimentação da caixa taça - sobre o forro
- Tubulação em PVC - alimentação da rua - embutida no solo ou parede
- Tubulação em PVC - alimentação da rua - sobre o forro

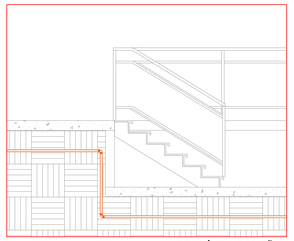

DESNÍVEL GALPÃO

APROVAÇÕES:

CONSENSO
Consultoria de Engenharia Serviços e Obras Ltda.
RUA DONA MARIQUINHA, Nº 288, QD. 14, LT. 07, 2º ANDAR, ST. NEGRÃO DE LIMA - CEP: 74.650-130 - GOIÂNIA/GO - FONE/FAX: (62)3202-3210
E-mail: consenso01@consensoengenharia.com.br

ORGANIZAÇÃO DAS VOLUNTÁRIAS DE GOIÁS

PROJETO HIDROSSANITÁRIO

CENTRO LOGÍSTICO DE ARMAZENAMENTO E DISTRIBUIÇÃO

AV. PROFESSOR ALFREDO DE CASTRO, ESQUINA COM RUA DF 1, CHÁCARA DO GOVERNADOR

GERÊNCIA: GERÊNCIA DE ENGENHARIA E INFRAESTRUTURA

AUTOR DO PROJETO: CLAUDIO HENRIQUE GARCEZ
ENGº CIVIL CREA 9566/d-GO

CLAUDIO HENRIQUE GARCEZ:49766163120
Assinado de forma digital por CLAUDIO HENRIQUE GARCEZ:49766163120
Dados: 2024.05.29 11:43:17 -03'00'

CONTEÚDO:
- PLANTA DISTRIBUIÇÃO ÁGUA REFEITÓRIO - TÉRREO

ÁREAS: VER QUADRO

N° 03 / 26

ESCALA:	DATA:	DESENHO:	REVISÃO: 01
INDICADA	MAIO/2024		

FORMATO A0 - INTERNO: 1149 x 821 mm.
EXTERNO: 1189 x 841 mm.

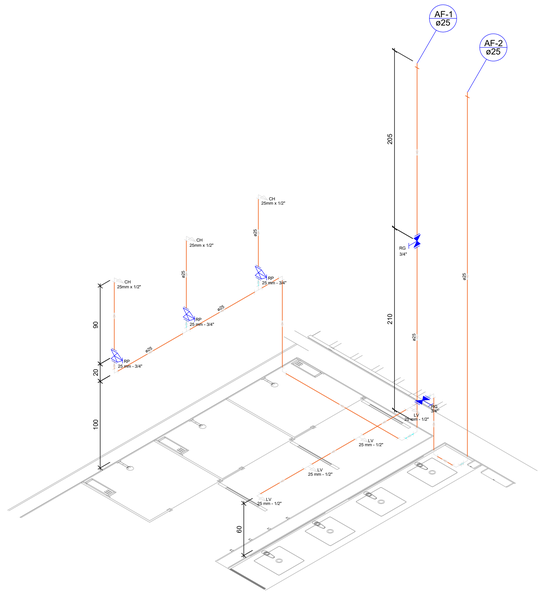

Detalhe H1
escala 1:25

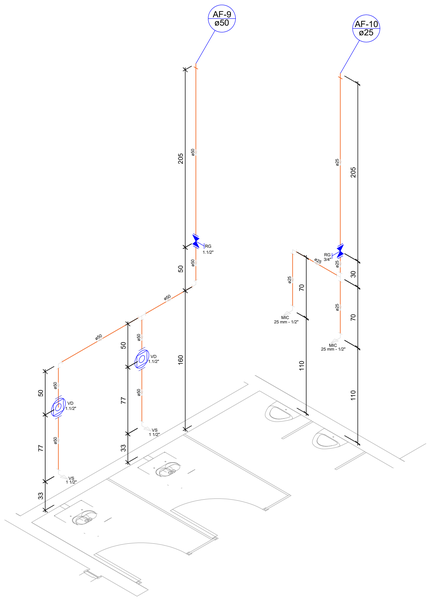

Detalhe H2
escala 1:25

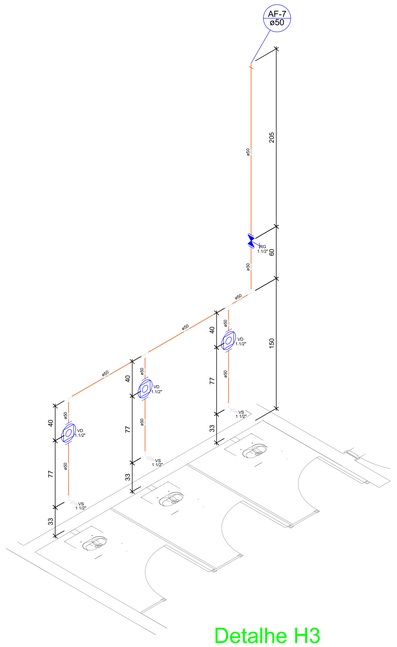

Detalhe H3
escala 1:25

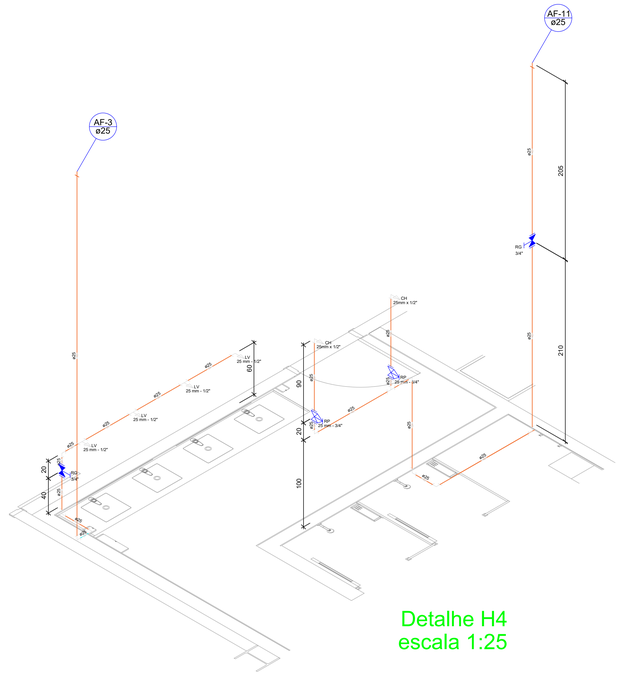

Detalhe H4
escala 1:25

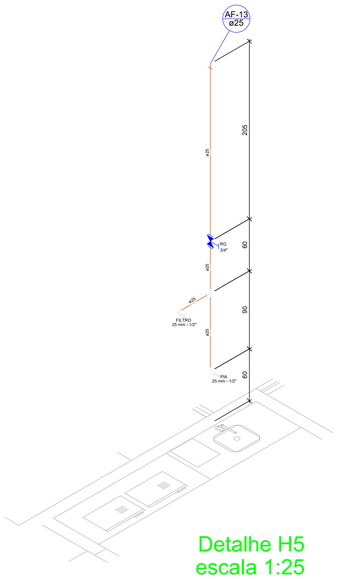

Detalhe H5
escala 1:25

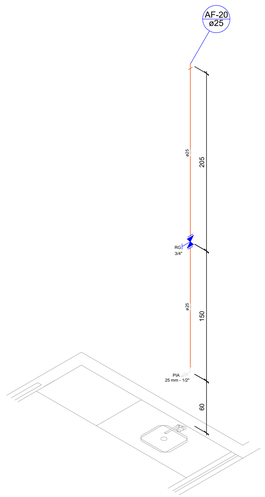

Detalhe H6
escala 1:25

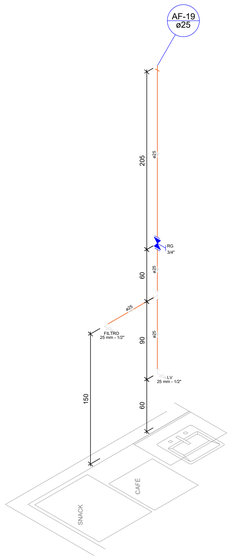

Detalhe H7
escala 1:25

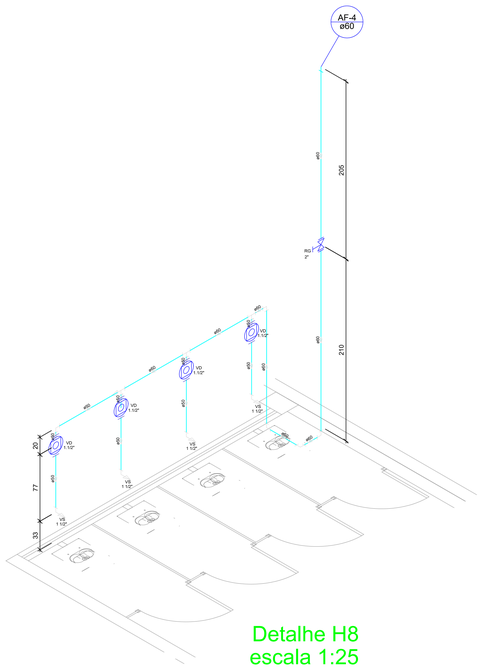

Detalhe H8
escala 1:25

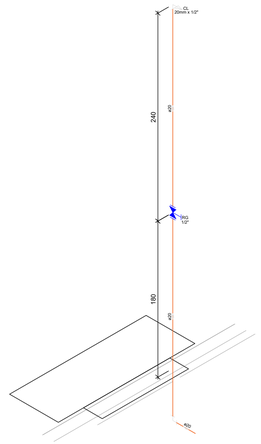

Detalhe H30
escala 1:25

Legenda das Tubulações

- Tubulação em PVC - água do reservatório ADM - embutida no solo ou parede
- Tubulação em PVC - água do reservatório ADM - sobre o forro
- Tubulação em PVC - alimentação da caixa taça - embutida no solo ou parede
- Tubulação em PVC - alimentação da caixa taça - sobre o forro
- Tubulação em PVC - alimentação da rua - embutida no solo ou parede
- Tubulação em PVC - alimentação da rua - sobre o forro

APROVAÇÕES:

CONSENSO
Consultoria de Engenharia Serviços e Obras Ltda.
RUA DONA MARIQUINHA, Nº 288, QD. 14, LT. 07, 2º ANDAR, ST. NEGRÃO DE LIMA - CEP: 74.650-130 - GOIÂNIA-GO - FONE/FAX: (62)3202-9210
E-mail: consenso01@consensoengenharia.com.br

ORGANIZAÇÃO DAS VOLUNTÁRIAS DE GOIÁS

PROJETO HIDROSSANITÁRIO

CENTRO LOGÍSTICO DE ARMAZENAMENTO E DISTRIBUIÇÃO

AV. PROFESSOR ALFREDO DE CASTRO, ESQUINA COM RUA DF 1, CHÁCARA DO GOVERNADOR

GERÊNCIA: GERÊNCIA DE ENGENHARIA E INFRAESTRUTURA

AUTOR DO PROJETO: CLAUDIO HENRIQUE GARCEZ
ENGº CIVIL CREA 9566/d-GO

CLAUDIO HENRIQUE GARCEZ:49766163120
Assinado de forma digital por CLAUDIO HENRIQUE GARCEZ:49766163120
Dados: 2024.05.29 11:43:51 -03'00'

CONTEÚDO:
- DETALHES H1 AO H8 E H30

ÁREAS:
VER QUADRO

N° 04

ESCALA: INDICADA
DATA: MAIO/2024
DESENHO:
REVISÃO: 01

FORMATO A0 - INTERNO: 1149 x 821 mm.
EXTERNO: 1189 x 841 mm.

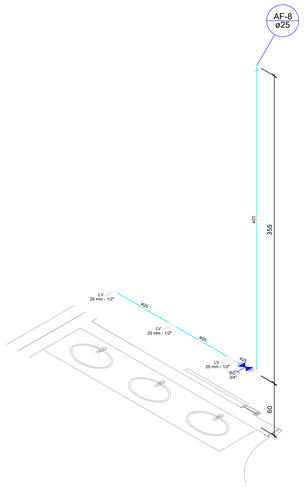

Detalhe H9
escala 1:25

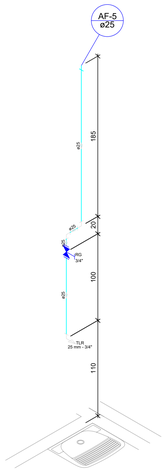

Detalhe H10
escala 1:25

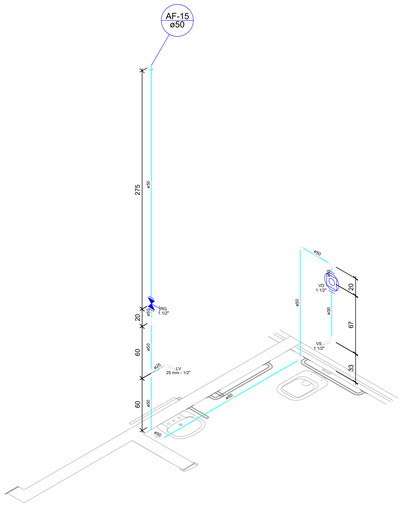

Detalhe H11
escala 1:25

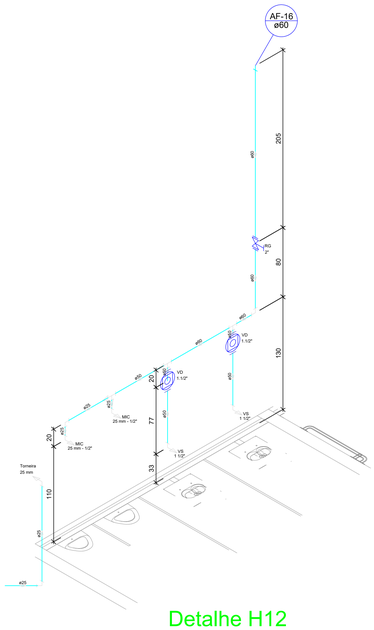

Detalhe H12
escala 1:25

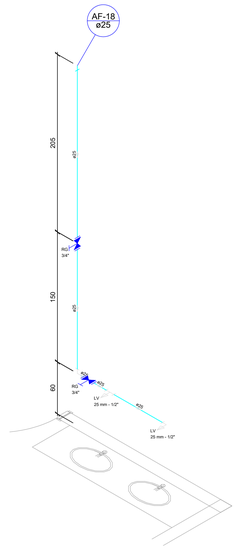

Detalhe H13
escala 1:25

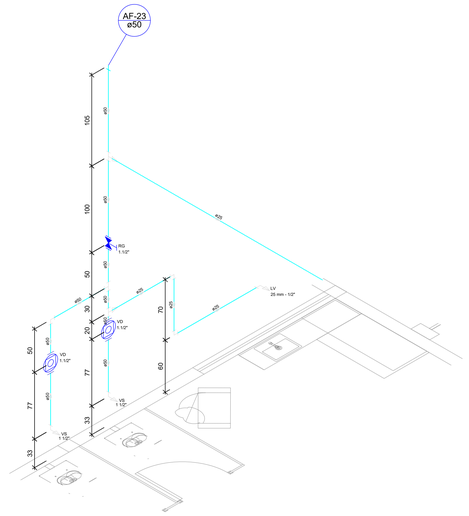

Detalhe H14
escala 1:25

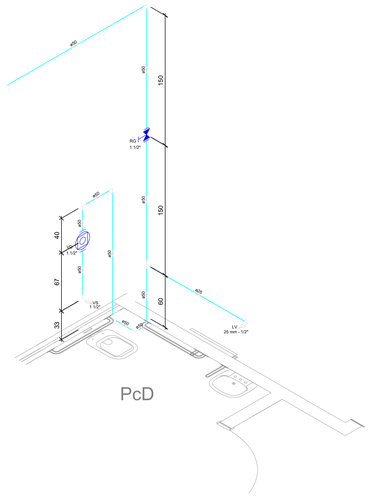

Detalhe H15
escala 1:25

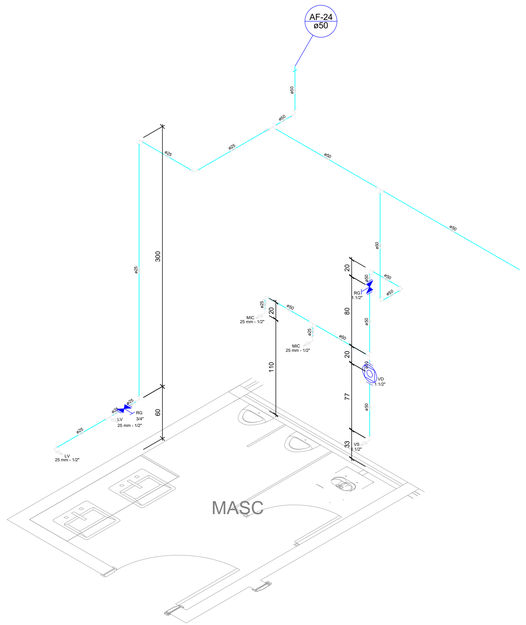

Detalhe H16
escala 1:25

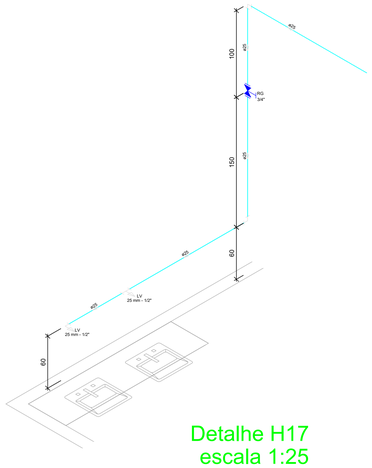

Detalhe H17
escala 1:25

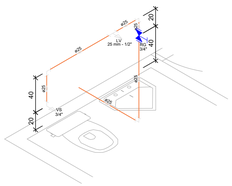

Detalhe H18
escala 1:25

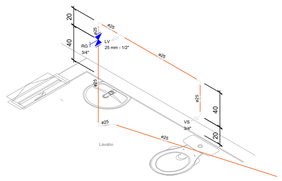

Detalhe H19
escala 1:25

Legenda das Tubulações

- Tubulação em PVC - água do reservatório ADM - embutida no solo ou parede
- Tubulação em PVC - água do reservatório ADM - sobre o forro
- Tubulação em PVC - alimentação da caixa taça - embutida no solo ou parede
- Tubulação em PVC - alimentação da caixa taça - sobre o forro
- Tubulação em PVC - alimentação da rua - embutida no solo ou parede
- Tubulação em PVC - alimentação da rua - sobre o forro

APROVAÇÕES:

CONSENSO
Consultoria de Engenharia Serviços e Obras Ltda.
RUA DONA MARIQUINHA, Nº 268, QD. 14, LT. 07, 2º ANDAR, ST. NEGRÃO DE LIMA - CEP: 74.650-130 - GOIÂNIA-GO - FONE/FAX: (62)3202-3210
E-mail: consenso01@consensoengenharia.com.br

ORGANIZAÇÃO DAS
VOLUNTÁRIAS DE GOIÁS

PROJETO HIDROSSANITÁRIO

CENTRO LOGÍSTICO DE ARMAZENAMENTO E DISTRIBUIÇÃO

AV. PROFESSOR ALFREDO DE CASTRO, ESQUINA COM RUA DF 1, CHÁCARA DO GOVERNADOR

GERÊNCIA: GERÊNCIA DE ENGENHARIA E INFRAESTRUTURA

AUTOR DO PROJETO: CLAUDIO HENRIQUE GARCEZ
ENGº CIVIL CREA 9566/d-GO

CLAUDIO HENRIQUE GARCEZ:49766163120
Assinado de forma digital por CLAUDIO HENRIQUE GARCEZ:49766163120
Dados: 2024.05.29 11:44:19 -03'00'

CONTEÚDO:	ÁREAS:	Nº
- DETALHES H9 AO H19	VER QUADRO	05 / 26

ESCALA:	DATA:	DESENHO:	REVISÃO: 01
INDICADA	MAIO/2024		

FORMATO A0 - INTERNO: 1149 x 821 mm.
EXTERNO: 1189 x 841 mm.

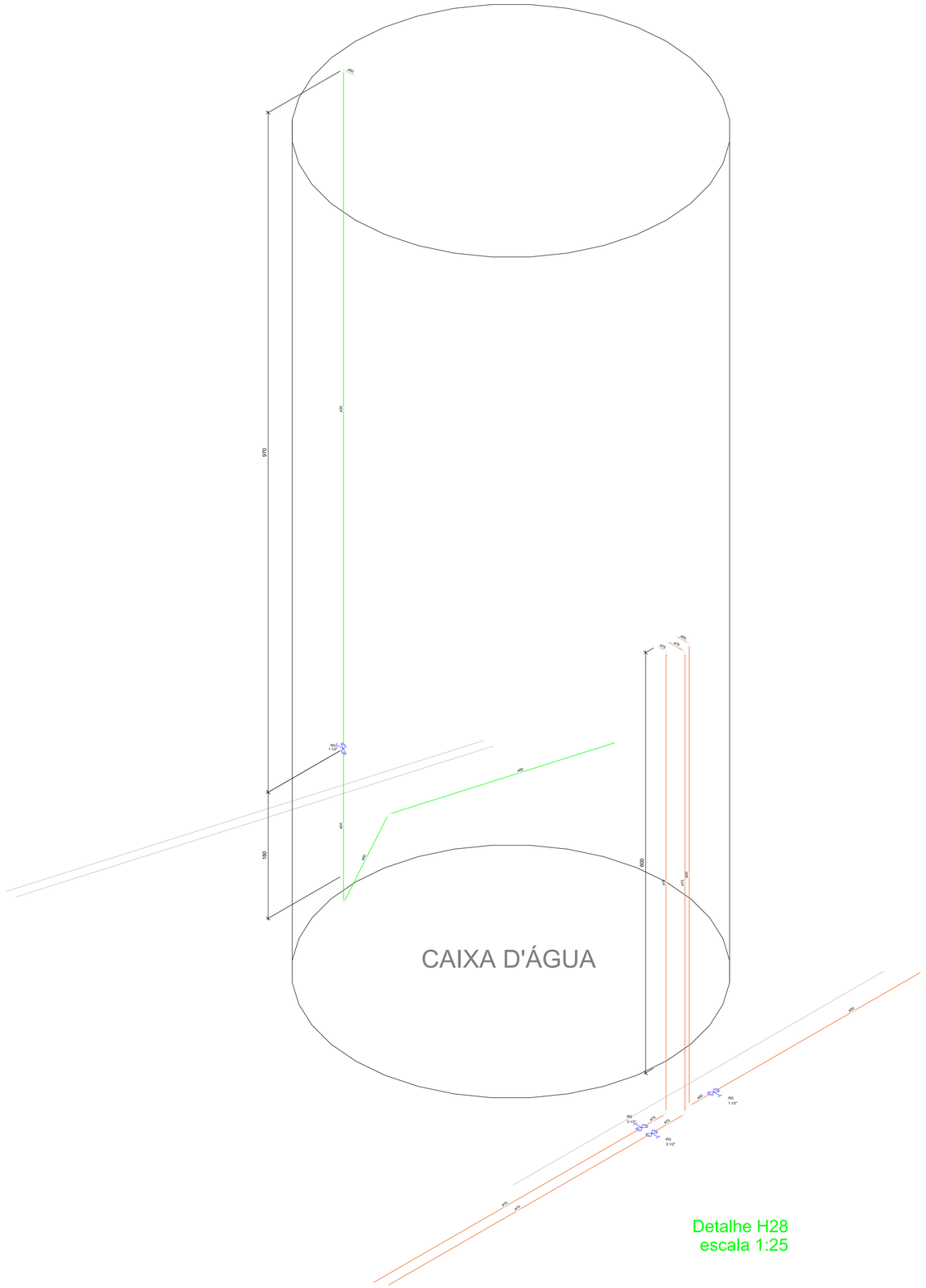

Detalhe H28
escala 1:25

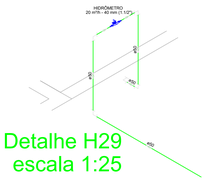

Detalhe H29
escala 1:25

DETALHE - BOMBA DE RECALQUE

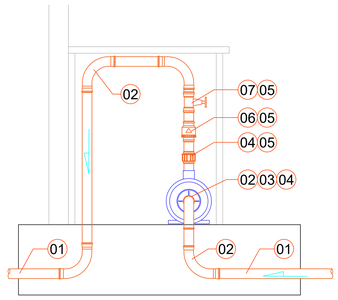

01 - Tubo PVC
02 - Curva 90°
03 - Bomba de Recalque
04 - Adaptador soldável p/ roscável
05 - União soldável
06 - Válvula de retenção
07 - Registro

DADOS TECNICOS SOBRE A BOMBA DE RECALQUE

ALTURA.....6,00 MCA
VAZÃO.....4,00 m³/h

BOMBA DE RECALQUE MOTOR ELÉTRICO:
POTENCIA DO MOTOR.....1/2 CV
MOD. ETABLOC Ø ROTOR = 128 mm

SEM ESCALA

Legenda das Tubulações
Tubulação em PVC - água do reservatório ADM - embutida no solo ou parede
Tubulação em PVC - água do reservatório ADM - sobre o forro
Tubulação em PVC - alimentação da caixa taça - embutida no solo ou parede
Tubulação em PVC - alimentação da caixa taça - sobre o forro
Tubulação em PVC - alimentação da rua - embutida no solo ou parede
Tubulação em PVC - alimentação da rua - sobre o forro

APROVAÇÕES:

CONSENSO
Consultoria de Engenharia Serviços e Obras Ltda.
RUA DONA MARIQUINHA, Nº 288, QD. 14, LT. 07, 2º ANDAR, ST. NEGRÃO DE LIMA - CEP: 74.650-130 - GOIÂNIA-GO - FONE/FAX: (62)3202-9210
E-mail: consenso01@consensoengenharia.com.br

ORGANIZAÇÃO DAS
VOLUNTÁRIAS DE GOIÁS

PROJETO HIDROSSANITÁRIO

CENTRO LOGÍSTICO DE ARMAZENAMENTO E DISTRIBUIÇÃO

AV. PROFESSOR ALFREDO DE CASTRO, ESQUINA COM RUA DF 1, CHÁCARA DO GOVERNADOR

GERÊNCIA: GERÊNCIA DE ENGENHARIA E INFRAESTRUTURA

AUTOR DO PROJETO: CLAUDIO HENRIQUE GARCEZ
ENGº CIVIL CREA 9566/d-GO

CLAUDIO HENRIQUE GARCEZ:49766163120
Assinado de forma digital por CLAUDIO HENRIQUE GARCEZ:49766163120
Dados: 2024.05.29 11:44:52 -03'00'

CONTEÚDO:	AREAS:	N°
- DETALHES H28 E H29	VER QUADRO	06 / 26

ESCALA:	DATA:	DESENHO:	REVISÃO: 01
INDICADA	MAIO/2024		

FORMATO A0 - INTERNO: 1149 x 821 mm.
EXTERNO: 1189 x 841 mm.

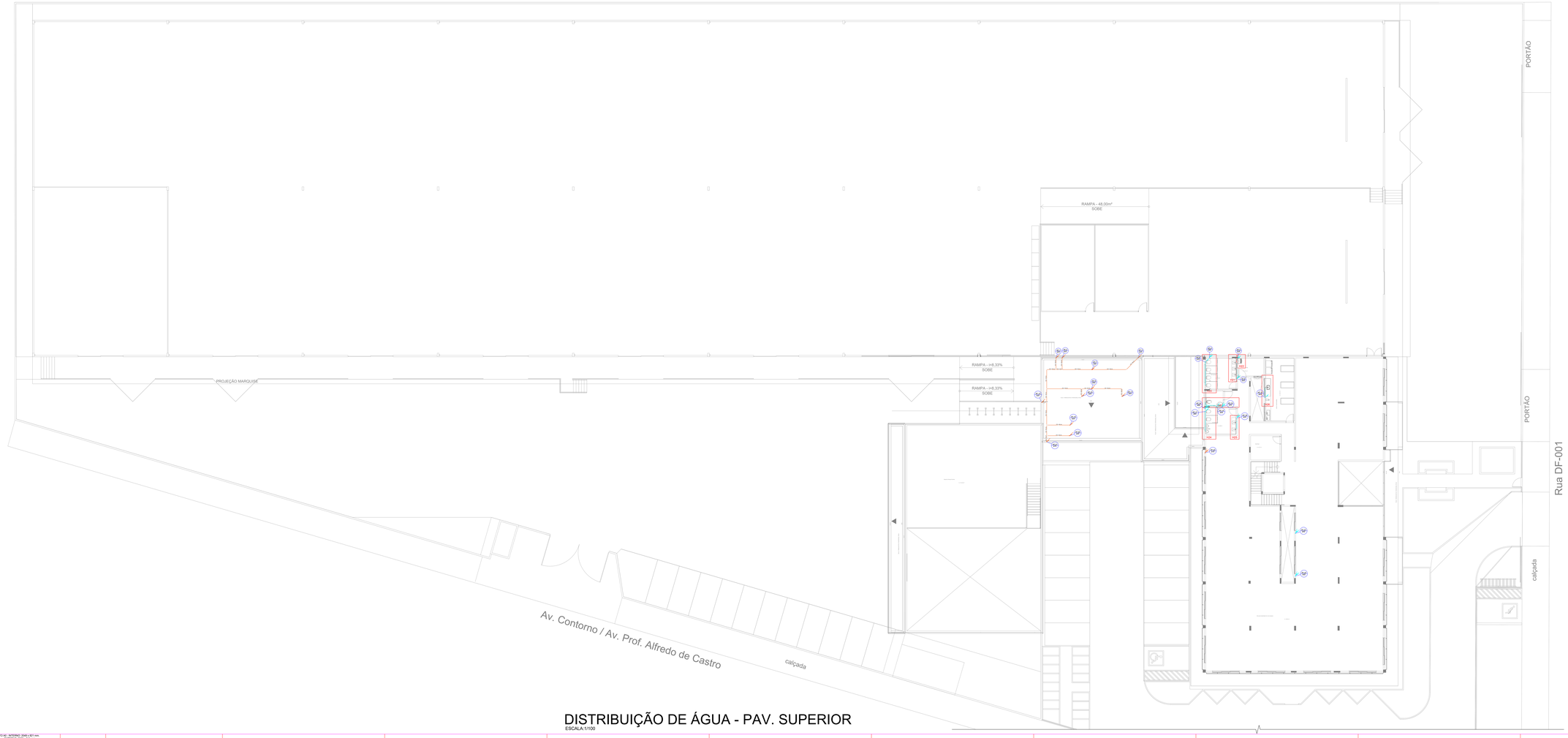

DISTRIBUIÇÃO DE ÁGUA - PAV. SUPERIOR

ESCALA:1/100

FORMATO 92 - INTERNO: 2000 x 831 mm.
EXTERNO: 2080 x 841 mm.

Lista de Materiais

Aparelho:	
Válvula de Descarga Deecontrole	
1/2"	7 un.
Torneira de Pia de Cozinha	
1/2 x 14 cm	1 un.
Torneira de Tanque de Lavar	
25mm x 3/4"	1 un.
Ducha Higiênica	
20 mm - 1/2"	1 un.
Vaso Sanitário p/ Válvula de Descarga de 1 1/2"	
Branco - 1 1/2"	7 un.
Metais:	
Registro bruto de gaveta industrial	
3"	1 un.
Registro de gaveta bruto ABNT	
2"	1 un.
Registro de gaveta c/ canopla cromada	
1 1/2"	1 un.
3/4"	4 un.
Válvula de descarga baixa pressão	
1 1/2"	7 un.
Metais Preservado:	
Acionado mictório cromado	
1/2"	7 un.
PVC Acessórios:	
Válvula de fgoto p/ vaso sanitário	
3 100	7 un.
Engate flexível plástico	
40 cm - 1/2"	7 un.
Tubo de descarga VDE	
38 mm	7 un.
Bucha redução bello cromado c/ canopla p/ vaso Ds.	
38 mm	7 un.
PVC rígido soldável	
Tubos e conexões	
20 mm - 3/4"	9 un.
50 mm - 1 1/2"	9 un.
60 mm - 2"	9 un.
75 mm - 2 1/2"	7 un.
Bucha de redução sold. curta	
50 mm - 40 mm	7 un.
Bucha de redução sold. longa	
50 mm - 25 mm	9 un.
60 mm - 50 mm	9 un.
Joelho 45 soldável	
25 mm	1 un.
Joelho 90° soldável	
20 mm	10 un.
50 mm	9 un.
60 mm	9 un.
Luva soldável	
20 mm	4 un.
50 mm	7 un.
60 mm	7 un.
75 mm	1 un.
25 mm	1 un.
20 mm	41.78 m.
50 mm	30.90 m.
60 mm	11.60 m.
75 mm	25.31 m.
T4 90 soldável	
20 mm	7 un.
25 mm	1 un.
75 mm	1 un.
T4 de redução 90 soldável	
75 mm - 50 mm	7 un.
75 mm - 60 mm	1 un.
PVC soldável p/ ø bucha bello	
Joelho de redução 90° soldável com bucha de bello	
25 mm - 3/4"	1 un.
Joelho de redução 90° soldável com bucha de bello	
75 mm - 60 mm	6 un.
T4 de redução 90 sold c/ bucha bello B central	
25 mm - 1/2"	7 un.

Legenda

- Registro bruto gaveta ABNT (cPVC soldável - RG)
- Registro bruto gaveta Industrial (cPVC soldável - RG)
- Registro de gaveta c/canopla cromada (cPVC soldável - RG)
- Válvula de descarga (cPVC soldável - VD)

Legenda das Tubulações

- Tubulação em PVC - água do reservatório ADM - embutida no solo ou parede
- Tubulação em PVC - água do reservatório ADM - sobre o forro
- Tubulação em PVC - alimentação da casa bq/a - embutida no solo ou parede
- Tubulação em PVC - alimentação da casa bq/a - sobre o forro
- Tubulação em PVC - alimentação da rua - embutida no solo ou parede
- Tubulação em PVC - alimentação da rua - sobre o forro

APROVAÇÕES:

CONSENSO
Consultoria de Engenharia Serviços e Obras Ltda.
RUA CORA MARIANNA, Nº 288, QD. 1 ALT. 01 JARDIM ST. MEDRADO DE UBÁ - CEP: 74.840-180 - GOIÂNIA/GO - PABX/FAX: (62)3092-3919
E-mail: consenso@consensoengenharia.com.br

ORGANIZAÇÃO DAS VOLUNTÁRIAS DE GOIÁS

PROJETO HIDROSSANITÁRIO

CENTRO LOGÍSTICO DE ARMAZENAMENTO E DISTRIBUIÇÃO

AV. PROFESSOR ALFREDO DE CASTRO, ESQUINA COM RUA DF 1, CHÁCARA DO GOVERNADOR

GERÊNCIA: GERÊNCIA DE ENGENHARIA E INFRAESTRUTURA

AUTOR DO PROJETO: CLAUDIO HENRIQUE GARCEZ
ENG° CIVIL CREA. 956664-GO

CLAUDIO HENRIQUE GARCEZ:49766163120
Assinado de forma digital por CLAUDIO HENRIQUE GARCEZ:49766163120
Dados: 2024.05.29 11:45:25 -03'00'

CONTEÚDO: - PLANTA DISTRIBUIÇÃO DE ÁGUA - SUPERIOR

ÁREAS: VER QUADRO

Nº 07 / 26

ESCALA: INDICADA | DATA: MAIO/2024 | DESENHO: | REVISÃO: 01

DISTRIBUIÇÃO DE ÁGUA - PAV. SUPERIOR

APROVAÇÕES:

CONSENSO
Consultoria de Engenharia Serviços e Obras Ltda.
RUA DONA MARIQUINHA, Nº 288, QD. 14, LT. 07, 2º ANDAR, ST. NEGRÃO DE LIMA - CEP: 74.650-130 - GOIÂNIA/GO - FONE/FAX: (62)3202-3210
E-mail: consenso01@consensoengenharia.com.br

ORGANIZAÇÃO DAS VOLUNTÁRIAS DE GOIÁS

PROJETO HIDROSSANITÁRIO

CENTRO LOGÍSTICO DE ARMAZENAMENTO E DISTRIBUIÇÃO

AV. PROFESSOR ALFREDO DE CASTRO, ESQUINA COM RUA DF 1, CHÁCARA DO GOVERNADOR

GERÊNCIA: GERÊNCIA DE ENGENHARIA E INFRAESTRUTURA

AUTOR DO PROJETO: CLAUDIO HENRIQUE GARCEZ
ENGº CIVIL CREA 9566/d-GO

CLAUDIO HENRIQUE GARCEZ:49766163120
Assinado de forma digital por CLAUDIO HENRIQUE GARCEZ:49766163120
Dados: 2024.05.29 11:45:53 -03'00'

CONTEÚDO:	ÁREAS:	Nº
- PLANTA DISTRIBUIÇÃO DE ÁGUA - SUPERIOR	VER QUADRO	08 / 26

ESCALA:	DATA:	DESENHO:	REVISÃO:
INDICADA	MAIO/2024		01

FORMATO A0 - INTERNO: 1149 x 821 mm.
EXTERNO: 1189 x 841 mm.

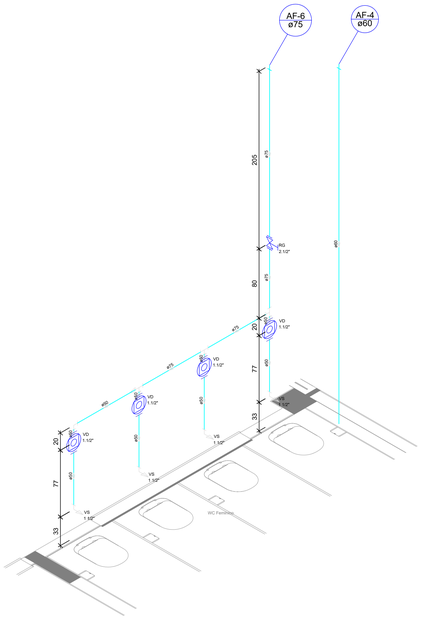

Detalhe H20
escala 1:25

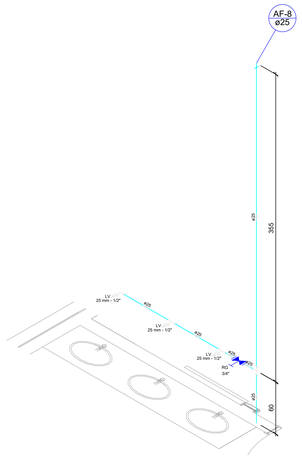

Detalhe H21
escala 1:25

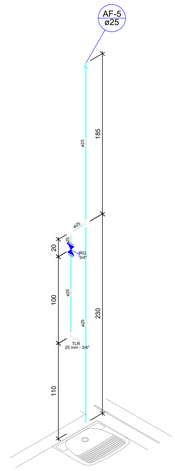

Detalhe H22
escala 1:25

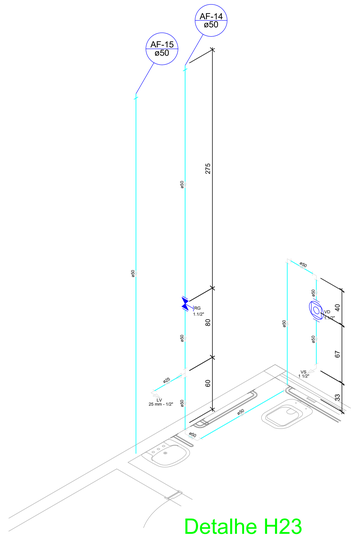

Detalhe H23
escala 1:25

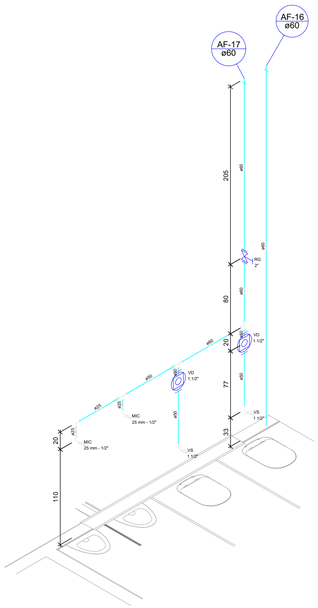

Detalhe H24
escala 1:25

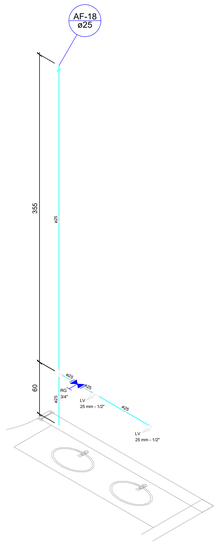

Detalhe H25
escala 1:25

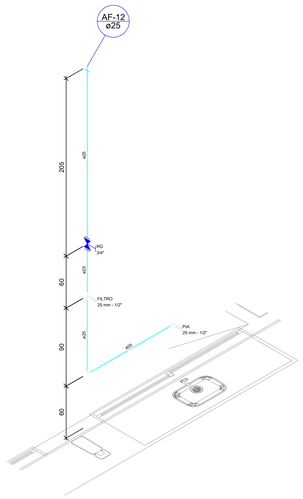

Detalhe H26
escala 1:25

Legenda das Tubulações

- Tubulação em PVC - água do reservatório ADM - embutida no solo ou parede
- Tubulação em PVC - água do reservatório ADM - sobre o forro
- Tubulação em PVC - alimentação da caixa taça - embutida no solo ou parede
- Tubulação em PVC - alimentação da caixa taça - sobre o forro
- Tubulação em PVC - alimentação da rua - embutida no solo ou parede
- Tubulação em PVC - alimentação da rua - sobre o forro

APROVAÇÕES:

CONSENSO
Consultoria de Engenharia Serviços e Obras Ltda.
RUA DONA MARIQUINHA, Nº 288, QD. 14, LT. 07, 2º ANDAR, ST. NEGRÃO DE LIMA - CEP: 74.650-130 - GOIÂNIA-GO - FONE/FAX: (62)3202-3210
E-mail: consenso01@consensoengenharia.com.br

ORGANIZAÇÃO DAS VOLUNTÁRIAS DE GOIÁS

PROJETO HIDROSSANITÁRIO

CENTRO LOGÍSTICO DE ARMAZENAMENTO E DISTRIBUIÇÃO

AV. PROFESSOR ALFREDO DE CASTRO, ESQUINA COM RUA DF 1, CHÁCARA DO GOVERNADOR

GERÊNCIA: GERÊNCIA DE ENGENHARIA E INFRAESTRUTURA

AUTOR DO PROJETO: CLAUDIO HENRIQUE GARCEZ
ENGº CIVIL CREA 9566/d-GO

CLAUDIO HENRIQUE GARCEZ:49766163120
Assinado de forma digital por CLAUDIO HENRIQUE GARCEZ:49766163120
Dados: 2024.05.29 11:46:22 -03'00'

CONTEÚDO:
- DETALHES H20 AO H26

ÁREAS:
VER QUADRO

N° 09

ESCALA: INDICADA | DATA: MAIO/2024 | DESENHO: | REVISÃO: 01

FORMATO A0 - INTERNO: 1149 x 821 mm.
EXTERNO: 1189 x 841 mm.

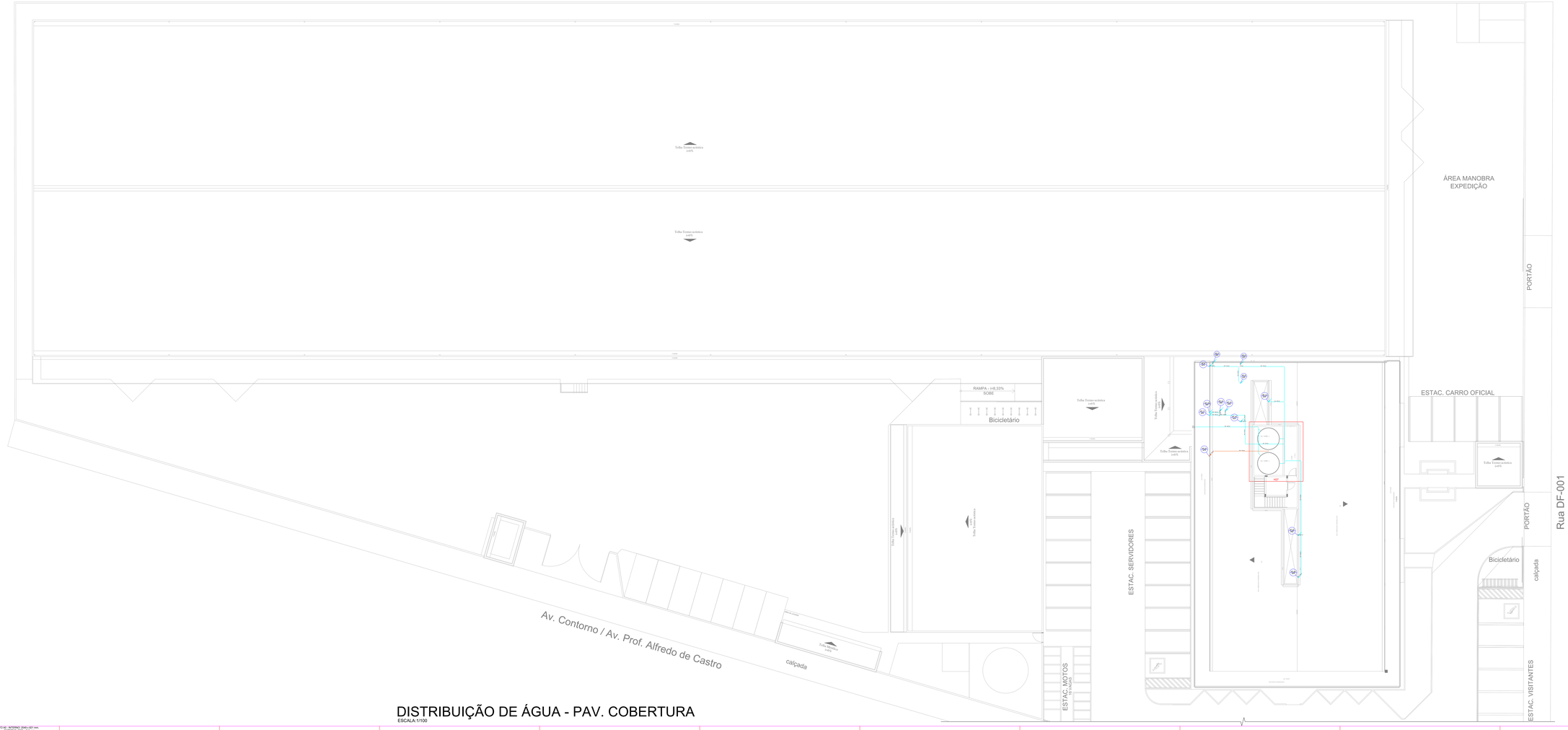

DISTRIBUIÇÃO DE ÁGUA - PAV. COBERTURA

ESCALA:1/100

Lista de Materiais	
Hidráulica	
Registro bruto de gaveta industrial	
2-1/2"	2 pç
4"	2 pç
Registro de gaveta bruto ABNT	
1-1/2"	2 pç
PVC rígido soldável	
Adaptador curto c/ flange livre p/ cx. d' água	
32 mm x 1"	2 pç
50 mm x 1-1/2"	2 pç
60 mm x 2"	2 pç
Adaptd sold curto c/bucha-rosca p/ registro	
50 mm x 1-1/2"	4 pç
60 mm x 2-1/2"	4 pç
85 mm - 3"	4 pç
Bucha de redução sold. curta	
50 mm - 32 mm	7 pç
85 mm - 75 mm	7 pç
Bucha de redução sold. longa	
50 mm - 25 mm	5 pç
50 mm - 32 mm	3 pç
75 mm - 50 mm	2 pç
Cotovelo 90° soldável	
25 mm	1 pç
60 mm	1 pç
85 mm	1 pç
Joelho 90° soldável	
25 mm	4 pç
32 mm	2 pç
50 mm	2 pç
60 mm	5 pç
75 mm	10 pç
85 mm	8 pç
Tubos	
25 mm	4,00 m
32 mm	3,84 m
50 mm	19,78 m
60 mm	20,88 m
75 mm	45,69 m
85 mm	5,97 m
Tê 90 soldável	
25 mm	5 pç
75 mm	1 pç
85 mm	1 pç
Tê de redução 90 soldável	
50 mm - 25 mm	4 pç
75 mm - 50 mm	1 pç
85 mm - 75 mm	2 pç

Legenda
2/ - Registro bruto gaveta ABNT uPVC soldável - RG
2/ - Registro bruto gaveta industrial uPVC soldável - RG

Legenda das Tubulações
Tubulação em PVC - água do reservatório ADM - embutida no solo ou parede
Tubulação em PVC - água do reservatório ADM - sobre o forro
Tubulação em PVC - alimentação da casa bq.o - embutida no solo ou parede
Tubulação em PVC - alimentação da casa bq.o - sobre o forro
Tubulação em PVC - alimentação da rua - embutida no solo ou parede
Tubulação em PVC - alimentação da rua - sobre o forro

APROVAÇÕES:

CONSENSO
Consultoria de Engenharia Serviços e Obras Ltda.
RUA 3-RUA MUNICIPAL Nº 298, QD. 11,LT. 01 (P.ANEXA) S/1, MOURÃO I DE UBA - CEP: 74.693-190 - GOIÂNIA-GO - FONE/FAX: (062)3092-0700
E-MAIL: consenso@consensoengenharia.com.br

ORGANIZAÇÃO DAS VOLUNTÁRIAS DE GOIÁS

PROJETO HIDROSSANITÁRIO

CENTRO LOGÍSTICO DE ARMAZENAMENTO E DISTRIBUIÇÃO

AV. PROFESSOR ALFREDO DE CASTRO, ESQUINA COM RUA DF 1, CHÁCARA DO GOVERNADOR

GERÊNCIA: GERÊNCIA DE ENGENHARIA E INFRAESTRUTURA

AUTOR DO PROJETO: CLAUDIO HENRIQUE GARCEZ ENG° CIVIL CREA 950664 GO

CLAUDIO HENRIQUE GARCEZ:49766163120 — Assinado de forma digital por CLAUDIO HENRIQUE GARCEZ:49766163120 Dados: 2024.05.29 11:46:54 -03'00'

CONTEÚDO: - PLANTA DISTRIBUIÇÃO DE ÁGUA - COBERT.

ÁREAS: VER QUADRO

Nº 10 / 26

ESCALA: INDICADA | DATA: MAIO/2024 | DESENHO: | REVISÃO: 01

FORMATO 52 - INTERNO: 2040 x 831 mm.
EXTERNO: 2080 x 841 mm.

Legenda das Tubulações

- Tubulação em PVC - água do reservatório ADM - embutida no solo ou parede
- Tubulação em PVC - água do reservatório ADM - sobre o forro
- Tubulação em PVC - alimentação da caixa taça - embutida no solo ou parede
- Tubulação em PVC - alimentação da caixa taça - sobre o forro
- Tubulação em PVC - alimentação da rua - embutida no solo ou parede
- Tubulação em PVC - alimentação da rua - sobre o forro

APROVAÇÕES:

CONSENSO
Consultoria de Engenharia Serviços e Obras Ltda.
RUA DONA MARIQUINHA, Nº 288, QD. 14, LT. 07, 2º ANDAR, ST. NEGRÃO DE LIMA - CEP: 74.650-130 - GOIÂNIA/GO - FONE/FAX: (62)3202-3210
E-mail: consenso01@consensoengenharia.com.br

ORGANIZAÇÃO DAS
VOLUNTÁRIAS DE GOIÁS

PROJETO HIDROSSANITÁRIO

CENTRO LOGÍSTICO DE ARMAZENAMENTO E DISTRIBUIÇÃO

AV. PROFESSOR ALFREDO DE CASTRO, ESQUINA COM RUA DF 1, CHÁCARA DO GOVERNADOR

GERÊNCIA: GERÊNCIA DE ENGENHARIA E INFRAESTRUTURA

AUTOR DO PROJETO: CLAUDIO HENRIQUE GARCEZ
ENGº CIVIL CREA 9566/d-GO

CLAUDIO HENRIQUE GARCEZ:49766163120
Assinado de forma digital por CLAUDIO HENRIQUE GARCEZ:49766163120
Dados: 2024.05.29 11:47:31 -03'00'

CONTEÚDO: - PLANTA DISTRIBUIÇÃO DE ÁGUA - COBERT.

ÁREAS: VER QUADRO

Nº 11 / 26

ESCALA: INDICADA | DATA: MAIO/2024 | DESENHO: | REVISÃO: 01

DISTRIBUIÇÃO DE ÁGUA - PAV. COBERTURA

ESCALA:1/50

FORMATO A0 - INTERNO: 1149 x 821 mm.
EXTERNO: 1189 x 841 mm.

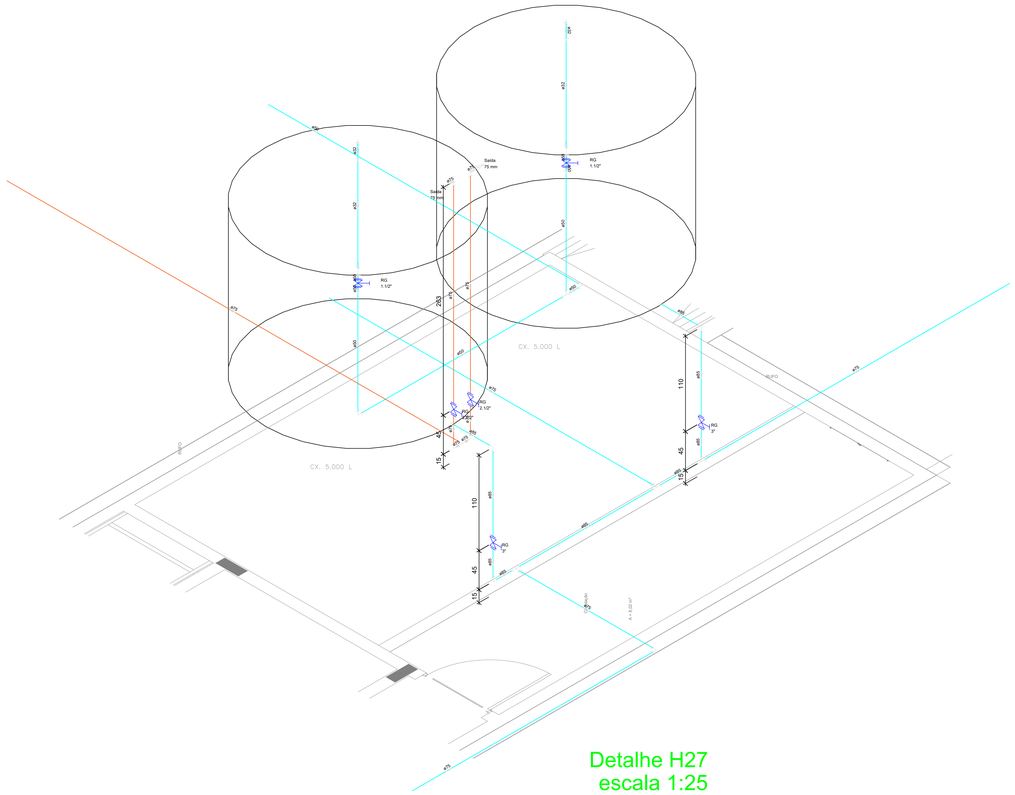
Saída
75 mm
RG
1 1/2"
CX. 5.000 L
CX. 5.000 L
110
45
15
110
45
15
ø75
ø50
ø40
ø25
ø20
ø32
ø110
ø160
ø90
ø110
ø75
ø75
ø75

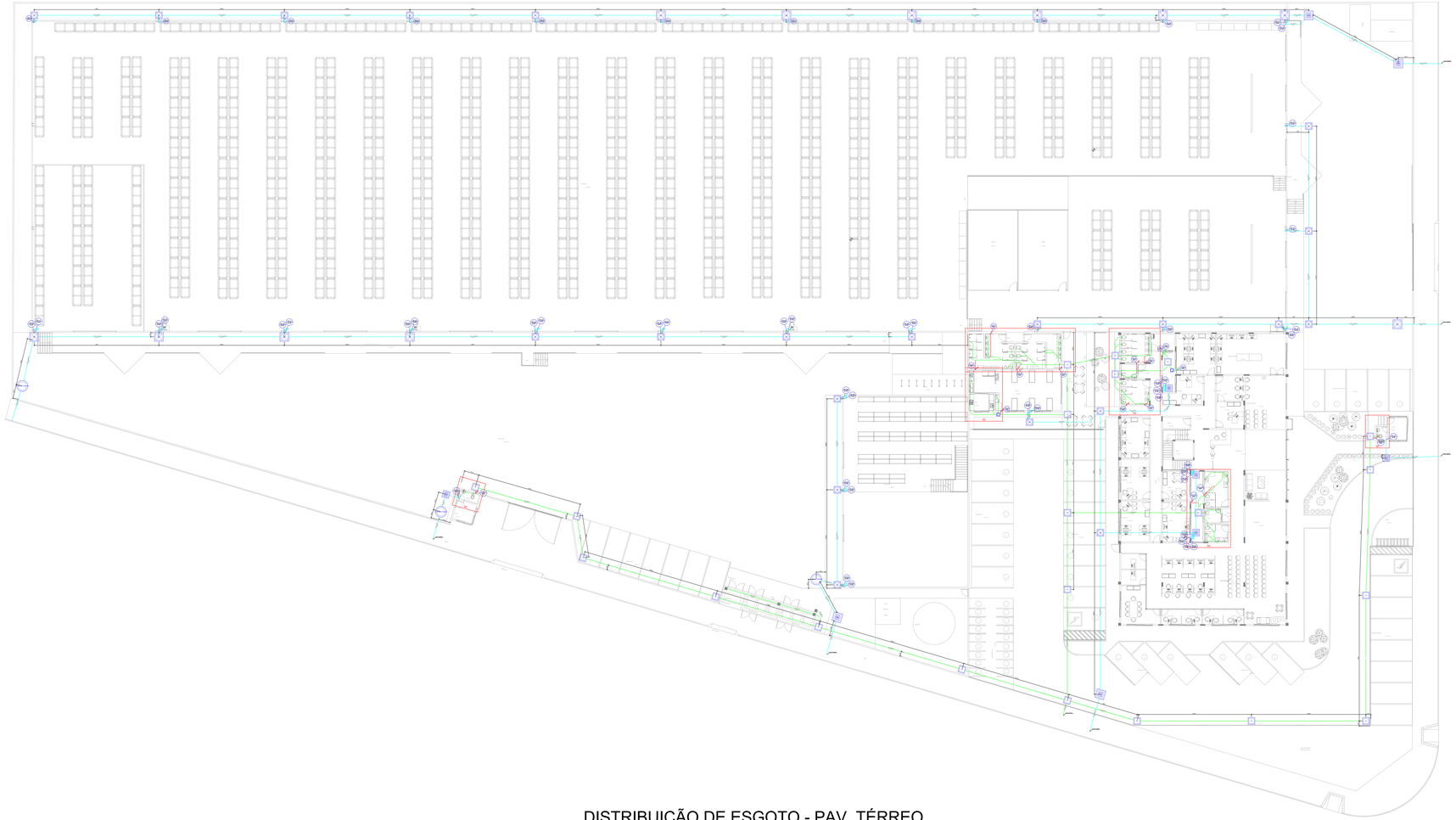

DISTRIBUIÇÃO DE ESGOTO - PAV. TÉRREO

ESCALA:1/125

FORMATO S2 - INTERNO: 2040 x 831 mm.
EXTERNO: 2080 x 841 mm.

Lista de Materiais

Caixas de Passagem	
CX. DE INFILTRAÇÃO	
CI - 100cm x 0 cm	3 un.
CAQ. 60x60cm c/ canal com grelha	
CAQ. 60x60cm	5 un.
CAQ. 60x60cm	4 un.
CAP. 60x60cm c/ canal sem grelha	
CAL 60x60cm	21 un.
CA. 60x60	11 un.
Caixa de Gordura	
Caixa de Gordura Tipo	2 un.
Caixa de Inspeção esgoto simples	
CI - 60x60cm	22 un.
PVC Aparente	
Caixa sifonada	
100x100x50	7 un.
150x150x50	2 un.
150x150x50	9 un.
150x150x50	3 un.
Ralo	
Ralo cesto cabo seco	
150x150x60mm	5 un.
Válvula de pia e lavatório	
1" - 1 1/2"	22 un.
1"	3 un.
Sifão flexível c/ Adaptador	
1 1/2" - 1 1/2"	1 un.
Sifão flexível p/ Mictório	
1 1/2"	8 un.
Válvula p/ lavatório e tanque	
1"	22 un.
Válvula p/ pia	
1"	3 un.
Válvula p/ tanque	
1 1/2"	7 un.
PVC Esgoto	
Bucha de redução longa	
100 mm - 50 mm	8 un.
Curva 90 curta	
100 mm	2 un.
75 mm	2 un.
50 mm	7 un.
Joelho 45	
100 mm	19 un.
40 mm	19 un.
50 mm	19 un.
Joelho 90	7 un.
Joelho 90	
100 mm	17 un.
75 mm	2 un.
50 mm	8 un.
Joelho 90 canal p/ esgoto secundário	
100 mm - 100 mm	23 un.
Junção simples	
100 mm - 50 mm	7 un.
100 mm - 100 mm	2 un.
100 mm - 100 mm	7 un.
50 mm - 50 mm	5 un.
75 mm - 50 mm	3 un.
Redução excêntrica	
75 mm - 50 mm	1 un.
Tubo cego c/ ponta lisa	
100 mm	257.12 m.
40 mm	48.22 m.
75 mm - 2"	9.44 m.
75 mm - 2"	6.44 m.
74 kG	
50 mm	9 m.
PVC Esgoto	
Curva 90 curta	
100 mm	27 un.
75 mm	2 un.
Joelho 45	
75 mm	2 un.
100 mm	1 un.
Joelho 90	
50 mm	4 un.
Tubo cego c/ ponta lisa	
100 mm - 4"	291.74 m.
75 mm - 2"	15.44 m.
75 mm - 2"	33.56 m.
PVC Coletor	
Curva 45	
200 mm	1 un.
Curva 90°	
200 mm	22 un.
Tê	
200 mm	30.54 m.
200 mm	200.00 m.
PVC Esgoto	
Joelho 45	
Joelho 90	2 un.
50 mm	24 un.
Tubo cego c/ ponta lisa	
50 mm - 2"	11.00 m.
Tê sanitário	
100 mm - 100 mm	2 un.
100 mm -50 mm	7 un.
75 mm - 50 mm	2 un.

Legenda

	Caixa Sifonada
CX. DE INFILTRAÇÃO	Caixa de Infiltração
CIA	Caixa de area pluvial simples
CAQ	Caixa de area pluvial c/grelha
CE	Caixa seca
CI	Caixas Inspeção Esgoto Simples
	Caixas de Gordura
	Curva 45°
	Curva 90 curta
	Curva 90 curta colunas
	Curva 90°
	Joelho 45
	Joelho 90 colunas
	Junção simples
	Junção simples c/ redução
	Lavatório Residencial com sifão
	Mictório de Descarga Automática- DN 40mm
	Pia de Cozinha Residencial com Sifão 50mm
	Ramais de Ventilação
	Tanque de Lavar Roupas DN 40mm
	Te 45
	Vaso Sanitário c/ 280°
	Vaso Sanitário c/ junção e curva 45°

Legenda das Tubulações

	Tubulação em PVC - rede de esgoto
	Tubulação em PVC - ventilação
	Tubulação em PVC - água pluvial

APROVAÇÕES:

CONSENSO
Consultoria de Engenharia Serviços e Obras Ltda.
RUA CORA RONDONIA, Nº 288, QD. 1 L.T. 01 E 20 AREA 01, MUNICIPIO DE LIMA, CEP: 74.640-180 - GOIANIA-GO - PABX/FAX: (62)3092-3910
E-mail: consenso01@consensoengenharia.com.br

ORGANIZAÇÃO DAS VOLUNTÁRIAS DE GOIÁS

PROJETO HIDROSSANITÁRIO

CENTRO LOGÍSTICO DE ARMAZENAMENTO E DISTRIBUIÇÃO

AV. PROFESSOR ALFREDO DE CASTRO, ESQUINA COM RUA DF 1, CHÁCARA DO GOVERNADOR

GERÊNCIA: GERÊNCIA DE ENGENHARIA E INFRAESTRUTURA

AUTOR DO PROJETO: CLAUDIO HENRIQUE GARCEZ
ENG° CIVIL CREA 5566/d.GO

CLAUDIO HENRIQUE GARCEZ:49796161312 Assinado de forma digital por CLAUDIO HENRIQUE GARCEZ:49796161312 Dados: 2024.05.21 11:44:03 -03'00'

CONTEÚDO: - PLANTA DISTRIBUIÇÃO DE ESGOTO - TÉRREO

ÁREAS: VER QUADRO

Nº 13 / 26

ESCALA:	DATA:	DESENHO:	REVISÃO: 01
INDICADA	MAIO/2024		

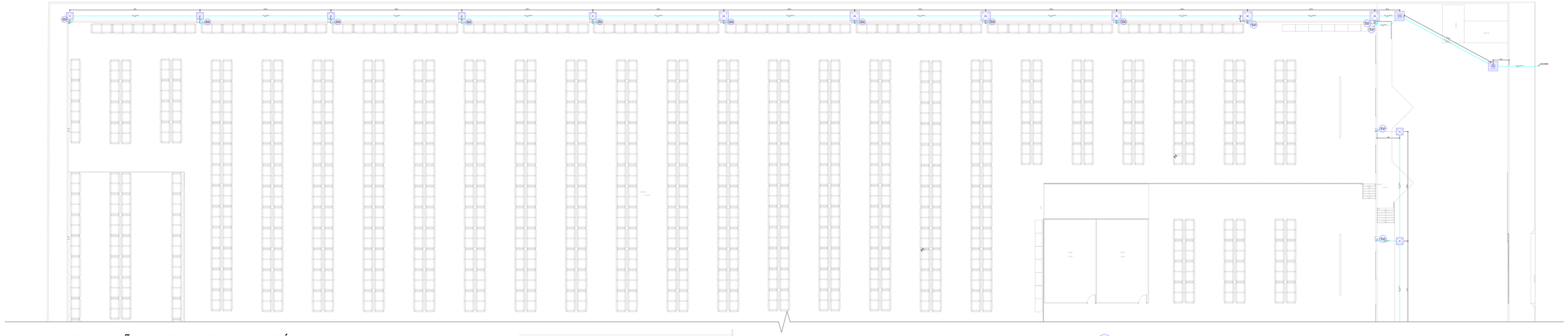

DISTRIBUIÇÃO DE ESGOTO - PAV. TÉRREO

ESCALA:1/100

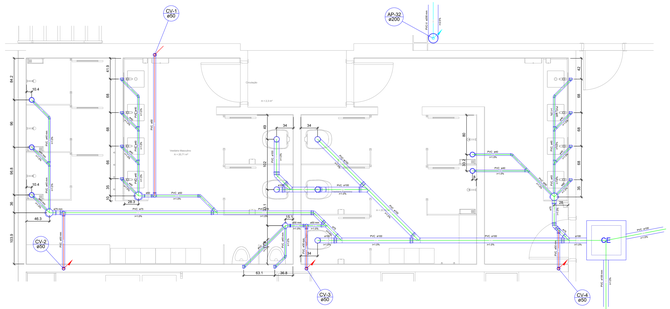

Detalhe S1
escala 1:25

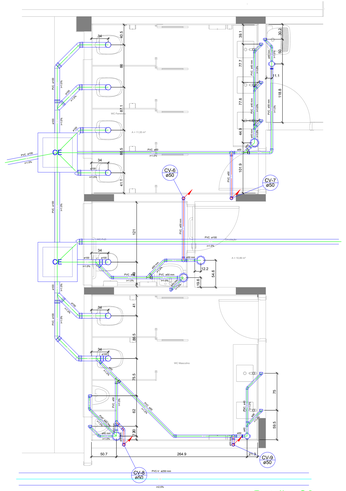

Detalhe S2
escala 1:25

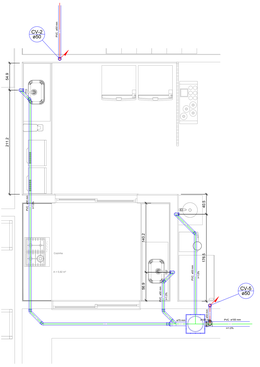

Detalhe S3
escala 1:25

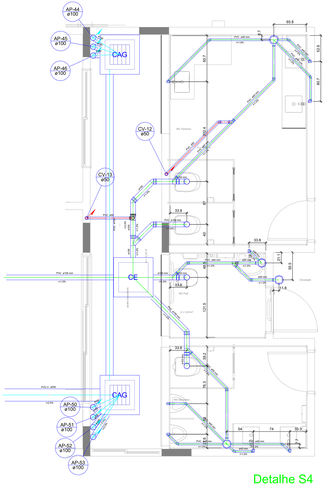

Detalhe S4
escala 1:25

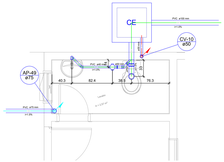

Detalhe S5
escala 1:25

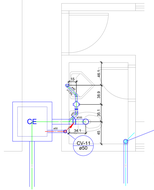

Detalhe S6
escala 1:25

Legenda das Tubulações

- Tubulação em PVC - rede de esgoto
- Tubulação em PVC - ventilação
- Tubulação em PVC - água pluvial

APROVAÇÕES:

CONSENSO
Consultoria de Engenharia Serviços e Obras Ltda.
RUA CINA RIACHUELO, Nº 288, QD. 13, LT. 07, 2º ANDAR, ST. MOURÃO DE ORIENTE - CEP: 74.450-150 - GOIÂNIA-GO - FONE/FAX: (062)3092-3010
E-mail: consenso01@consensoengenharia.com.br

ORGANIZAÇÃO DAS VOLUNTÁRIAS DE GOIÁS

PROJETO HIDROSSANITÁRIO

CENTRO LOGÍSTICO DE ARMAZENAMENTO E DISTRIBUIÇÃO

AV. PROFESSOR ALFREDO DE CASTRO, ESQUINA COM RUA DF 1, CHÁCARA DO GOVERNADOR

GERÊNCIA: GERÊNCIA DE ENGENHARIA E INFRAESTRUTURA

AUTOR DO PROJETO: CLAUDIO HENRIQUE GARCEZ
ENG° CIVIL CREA: 9566/d-GO

CLAUDIO HENRIQUE GARCEZ:49766163120
Assinado de forma digital por CLAUDIO HENRIQUE GARCEZ:49766163120
Dados: 2024.05.28 11:01:10 -03'00'

CONTEÚDO:
- PLANTA DISTRIBUIÇÃO DE ESGOTO - TÉRREO
- DETALHES S1 AO S6

ÁREAS: VER QUADRO

Nº 14 / 26

ESCALA: INDICADA | DATA: MAIO/2024 | DESENHO: | REVISÃO: 01

FORMATO A2 - INTERNO: 2040 x 621 mm.
EXTERNO: 2080 x 841 mm.

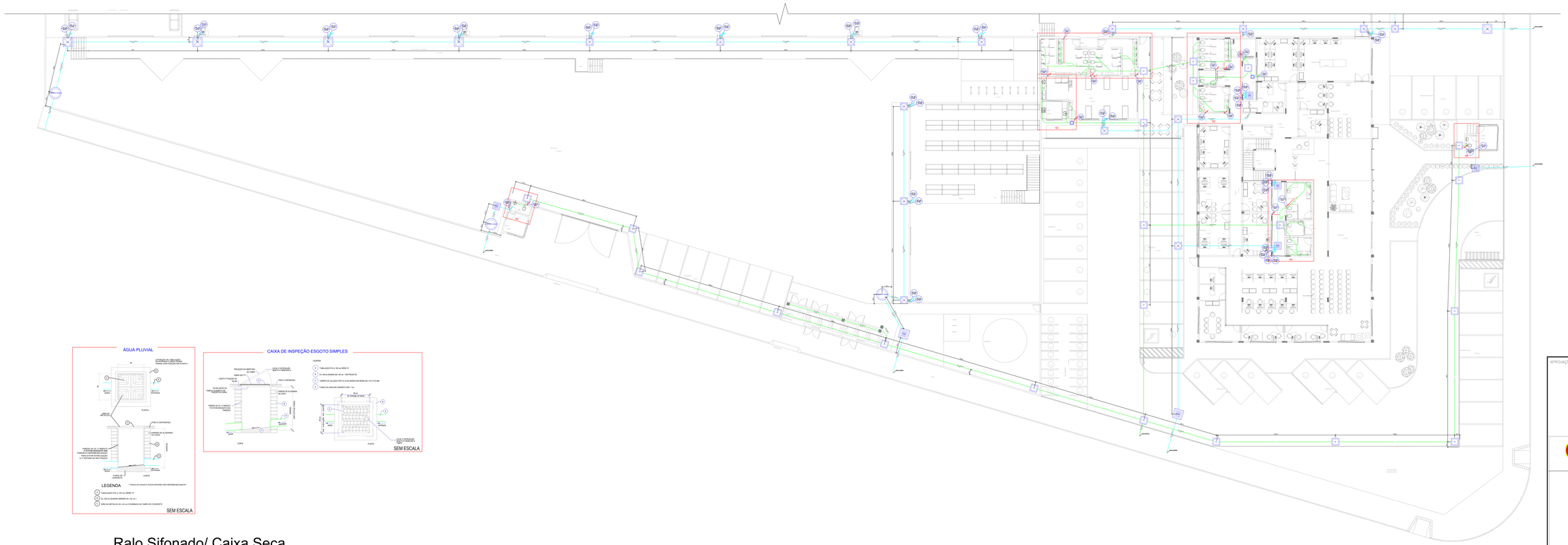

ÁGUA PLUVIAL

SEM ESCALA

CAIXA DE INSPEÇÃO ESGOTO SIMPLES

Ralo Sifonado/ Caixa Seca

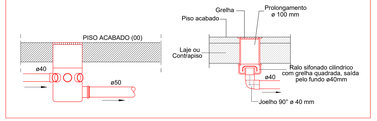

Sem escala

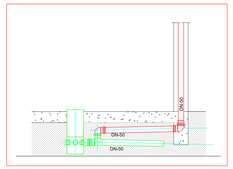

Sem escala

DISTRIBUIÇÃO DE ESGOTO - PAV. TÉRREO

ESCALA:1/100

Legenda das Tubulações

- Tubulação em PVC - rede de esgoto
- Tubulação em PVC - ventilação
- Tubulação em PVC - água pluvial

APROVAÇÕES:

CONSENSO
Consultoria de Engenharia Serviços e Obras Ltda.
RUA CONA MOKAGIRNA, Nº 288, QD. 1 ALT. 07, 2º ANDAR, STI. MORAVIA CEP: 74.450-190 - GOIÂNIA GO - PABX/FAX: (62)3092-2910
E-mail: consenso@consensoengenharia.com.br

ORGANIZAÇÃO DAS VOLUNTÁRIAS DE GOIÁS

PROJETO HIDROSSANITÁRIO

CENTRO LOGÍSTICO DE ARMAZENAMENTO E DISTRIBUIÇÃO

AV. PROFESSOR ALFREDO DE CASTRO, ESQUINA COM RUA DF 1, CHÁCARA DO GOVERNADOR

GERÊNCIA: GERÊNCIA DE ENGENHARIA E INFRAESTRUTURA

AUTOR DO PROJETO: CLAUDIO HENRIQUE GARCEZ ENG° CIVIL CREA. 956664.GO

CLAUDIO HENRIQUE GARCEZ:49766163120 — Assinado de forma digital por CLAUDIO HENRIQUE GARCEZ:49766163120 Dados: 2024.05.29 11:51:58 -03'00'

CONTEÚDO: - PLANTA DISTRIBUIÇÃO DE ESGOTO - TÉRREO

ÁREAS: VER QUADRO

Nº 15 / 26

ESCALA: INDICADA | DATA: MAIO/2024 | DESENHO: | REVISÃO: 01

FORMATO S2 - INTERNO: 2040 x 831 mm.
EXTERNO: 2080 x 841 mm.

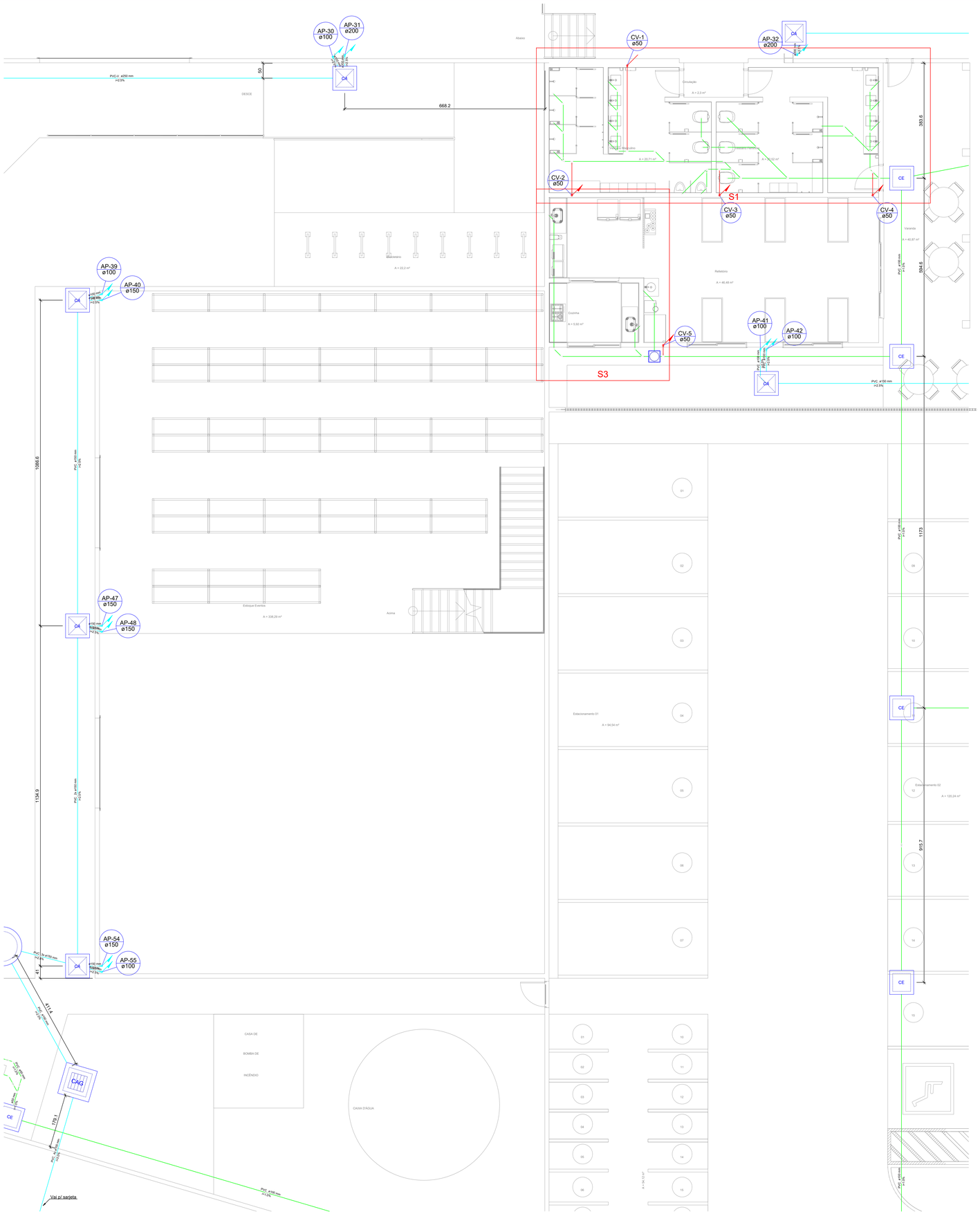

DISTRIBUIÇÃO DE ESGOTO - PAV. TÉRREO

ESCALA:1/50

Legenda das Tubulações

- Tubulação em PVC - rede de esgoto
- Tubulação em PVC - ventilação
- Tubulação em PVC - água pluvial

APROVAÇÕES:

CONSENSO
Consultoria de Engenharia Serviços e Obras Ltda.
RUA DONA MARIQUINHA, Nº 288, QD. 14, LT. 07, 2º ANDAR, ST. NEGRÃO DE LIMA - CEP: 74.650-130 - GOIÂNIA/GO - FONE/FAX: (62)3202-3210
E-mail: consenso01@consensoengenharia.com.br

ORGANIZAÇÃO DAS VOLUNTÁRIAS DE GOIÁS

PROJETO HIDROSSANITÁRIO

CENTRO LOGÍSTICO DE ARMAZENAMENTO E DISTRIBUIÇÃO

AV. PROFESSOR ALFREDO DE CASTRO, ESQUINA COM RUA DF 1, CHÁCARA DO GOVERNADOR

GERÊNCIA: GERÊNCIA DE ENGENHARIA E INFRAESTRUTURA

AUTOR DO PROJETO: CLAUDIO HENRIQUE GARCEZ
ENGº CIVIL CREA 9566/d-GO

CLAUDIO HENRIQUE GARCEZ:49766163120
Assinado de forma digital por CLAUDIO HENRIQUE GARCEZ:49766163120
Dados: 2024.05.29 11:58:04 -03'00'

CONTEÚDO:	ÁREAS:	Nº
- PLANTA DISTRIBUIÇÃO DE ESGOTO - TÉRREO	VER QUADRO	16 / 26

ESCALA:	DATA:	DESENHO:	REVISÃO: 01
INDICADA	MAIO/2024		

FORMATO A0 - INTERNO: 1149 x 821 mm.
EXTERNO: 1189 x 841 mm.

DISTRIBUIÇÃO DE ESGOTO - PAV. TÉRREO

ESCALA:1/50

FORMATO A0 - INTERNO: 1149 x 821 mm.
EXTERNO: 1189 x 841 mm.

Legenda das Tubulações

- Tubulação em PVC - rede de esgoto
- Tubulação em PVC - ventilação
- Tubulação em PVC - água pluvial

APROVAÇÕES:

CONSENSO
Consultoria de Engenharia Serviços e Obras Ltda.
RUA DONA MARIQUINHA, Nº 288, QD. 14, LT. 07, 2º ANDAR, ST. NEGRÃO DE LIMA - CEP: 74.650-130 - GOIÂNIA/GO - FONE/FAX: (62)3202-3210
E-mail: consenso01@consensoengenharia.com.br

ORGANIZAÇÃO DAS VOLUNTÁRIAS DE GOIÁS

PROJETO HIDROSSANITÁRIO

CENTRO LOGÍSTICO DE ARMAZENAMENTO E DISTRIBUIÇÃO

AV. PROFESSOR ALFREDO DE CASTRO, ESQUINA COM RUA DF 1, CHÁCARA DO GOVERNADOR

GERÊNCIA: GERÊNCIA DE ENGENHARIA E INFRAESTRUTURA

AUTOR DO PROJETO: CLAUDIO HENRIQUE GARCEZ
ENGº CIVIL CREA 9566/d-GO

CLAUDIO HENRIQUE GARCEZ:49766163120
Assinado de forma digital por CLAUDIO HENRIQUE GARCEZ:49766163120
Dados: 2024.05.29 11:58:37 -03'00'

CONTEÚDO:	AREAS:	N°
- PLANTA DISTRIBUIÇÃO DE ESGOTO - TÉRREO	VER QUADRO	17 / 26

ESCALA:	DATA:	DESENHO:	REVISÃO: 01
INDICADA	MAIO/2024		

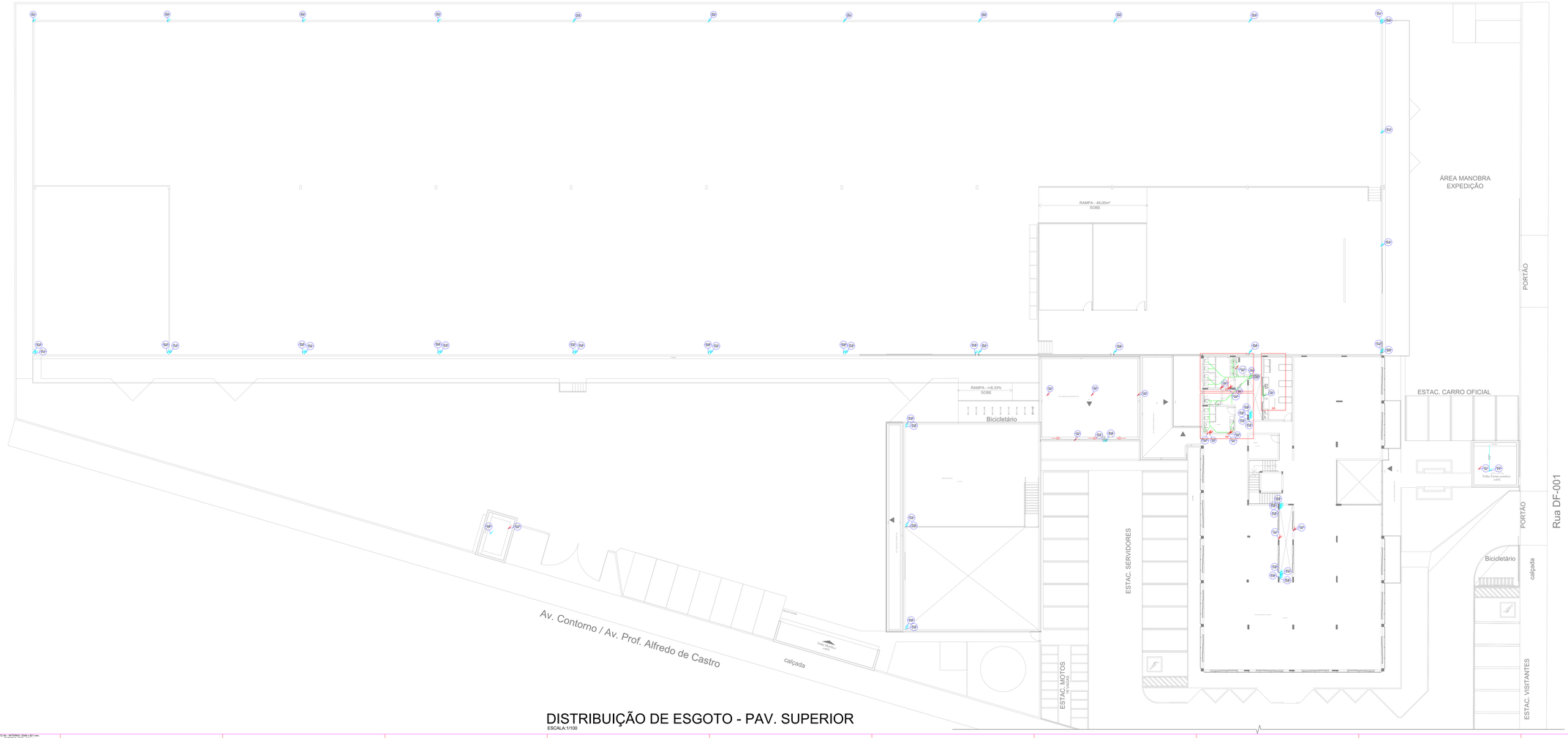

DISTRIBUIÇÃO DE ESGOTO - PAV. SUPERIOR

ESCALA:1/100

FORMATO S2 - INTERNO: 2040 x 831 mm.
EXTERNO: 2080 x 841 mm.

Lista de Materiais

PVC Sanitário		
Tubos e conexões		
Válvula Ofuroso		
Sifão de copo p/ pia e lavatório		
1", 1 1/2"	6 pç	
2", 3"	7 pç	
Sifão flexível c/ Adaptador		
1", 1 1/2"	7 pç	
Sifão flexível p/ Mictório		
1 1/2", 2"	2 pç	
Válvula p/ lavatório e tanque		
1 1/2"	6 pç	
Válvula p/ pia		
1 1/2"	7 pç	
Válvula p/ tanque		
1 1/2"	1 pç	
PVC Esgoto		
Bucha de redução longa		
32 mm - 40 mm	2 pç	
Joelho 45		
32 mm	2 pç	
Curva 90 curta		
40 mm	9 pç	
Joelho 45		
100 mm	5 pç	
Joelho 90		
40 mm	4 pç	
Joelho 90		
50 mm	7 pç	
60 mm	7 pç	
75 mm	3 pç	
Joelho 90 c/ visita		
100 mm - 50 mm	2 pç	
Joelho 90 c/sanit p/ registro secundário		
100 mm - 50 mm	7 pç	
Junção simples		
100 mm - 50 mm	4 pç	
100 mm - 100 mm	1 pç	
75 mm - 50 mm	7 pç	
Redução excêntrica		
75 mm - 50 mm	7 pç	
75 mm - 50 mm	7 pç	
Tubo rígido c/ ponta lisa		
32 mm - 4"	21,17 m	
40 mm	10,07 m	
50 mm - 2"	12,04 m	
75 mm - 3"	3,44 m	
75 mm		
50 mm	2 pç	
PVC Esgoto		
Cotovelo		
100 mm	4 pç	
150 mm	7 pç	
Luva simples		
100 mm	20 pç	
Tubo rígido c/ ponta lisa		
100 mm - 4"	51,60 m	
150 mm - 6"	10,02 m	
200 mm - 8"	8,61 m	
PVC Esgoto		
Luva de correr		
200 mm	27 pç	
Tubo rígido		
200 mm	53,90 m	
PVC Esgoto		
Terminal de ventilação		
50 mm	9 pç	
Luva simples		
50 mm	9 pç	
Terminal de ventilação		
50 mm	5 pç	
Tubo rígido c/ ponta lisa		
50 mm - 2"	43,20 m	
75 sanitário		
100 mm - 50 mm	1 pç	
100 mm - 50 mm	2 pç	

Legenda

	Caixa Sifonada
	Joelho 45
	Joelho 90 coluna
	Joelho 90 - desce
	Junção simples
	Junção simples c/ redução
	Lavatório Residencial com sifão
	Luva de correr
	Luva simples - coluna
	Mictório de Descarga Automática DN 40mm
	Pia de Cozinha Residencial com Sifão 50mm
	Ramais de Ventilação
	Tanque de Lavar Roupas DN 40mm
	Tê 45
	Terminal de ventilação coluna
	Vaso Sanitário c/ JBE"
	Vaso Sanitário c/ JBE" com visita

Legenda das Tubulações

	Tubulação em PVC - rede de esgoto
	Tubulação em PVC - ventilação
	Tubulação em PVC - água pluvial

APROVAÇÕES:

CONSENSO
Consultoria de Engenharia Serviços e Obras Ltda.
RUA CORA MORAISRUA, Nº 290, QD. 1 LT. 27 JARDIM ST. MORAIS CEP: 74.463-180 - GOIÂNIA/GO - FONE/FAX: (62)3092-3910
E-mail: consenso01@consensoengenharia.com.br

ORGANIZAÇÃO DAS VOLUNTÁRIAS DE GOIÁS

PROJETO HIDROSSANITÁRIO

CENTRO LOGÍSTICO DE ARMAZENAMENTO E DISTRIBUIÇÃO

AV. PROFESSOR ALFREDO DE CASTRO, ESQUINA COM RUA DF 1, CHÁCARA DO GOVERNADOR

GERÊNCIA: GERÊNCIA DE ENGENHARIA E INFRAESTRUTURA

AUTOR DO PROJETO: CLAUDIO HENRIQUE GARCEZ
ENG° CIVIL CREA 5566Id.GO
CLAUDIO HENRIQUE GARCEZ:45706118315 Assinado de forma digital por CLAUDIO HENRIQUE GARCEZ:45706118315 Dados: 2024.05.20 15:08:06 -03'00'

CONTEÚDO: - PLANTA DISTRIBUIÇÃO ESGOTO - SUPERIOR

ÁREAS: VER QUADRO

Nº 18 / 26

ESCALA: INDICADA | DATA: MAIO/2024 | DESENHO: | REVISÃO: 01

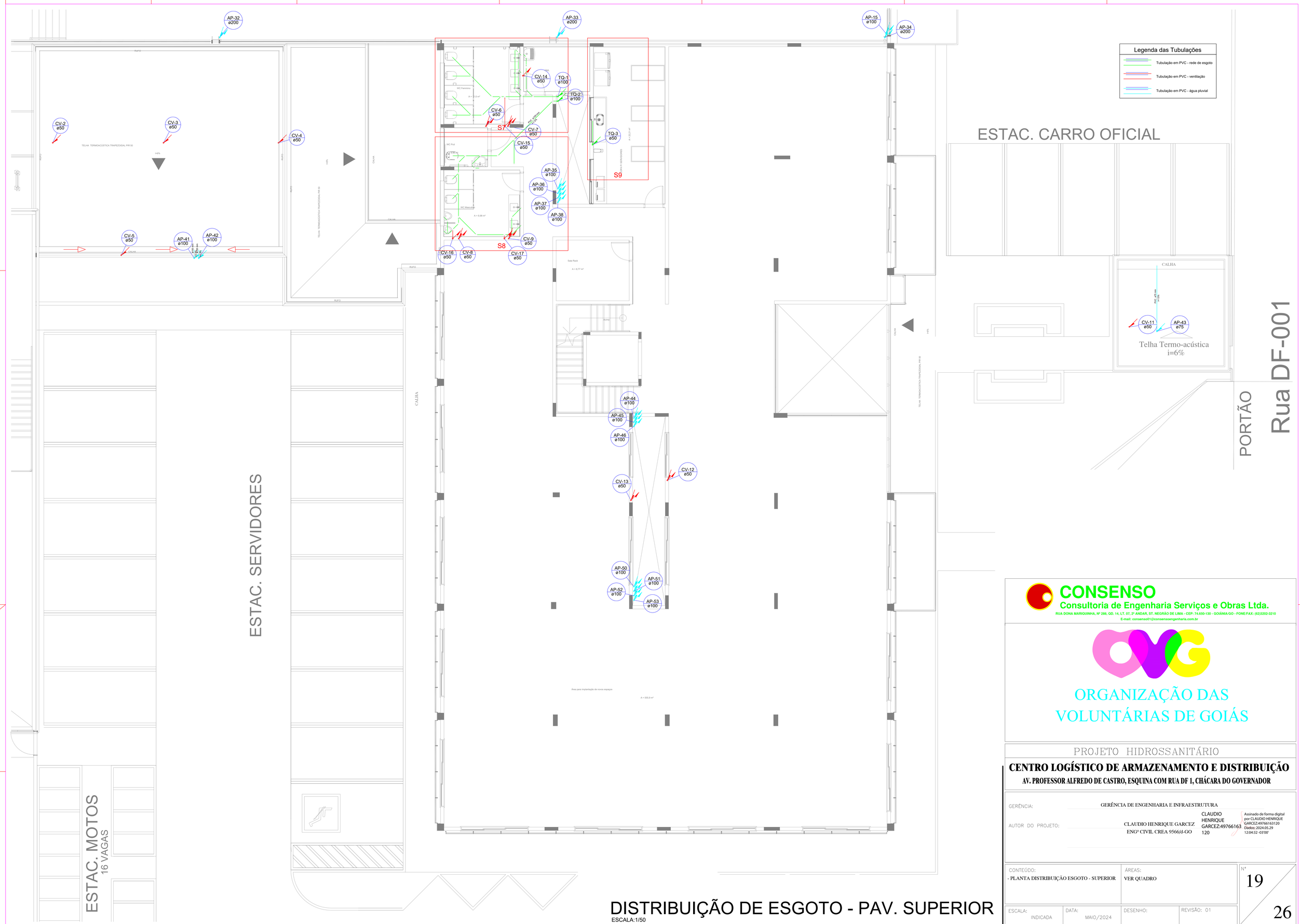

DISTRIBUIÇÃO DE ESGOTO - PAV. SUPERIOR

ESCALA:1/50

CONSENSO
Consultoria de Engenharia Serviços e Obras Ltda.
RUA DONA MARIQUINHA, Nº 288, QD. 14, LT. 07, 2º ANDAR, ST. NEGRÃO DE LIMA - CEP: 74.650-130 - GOIÂNIA-GO - FONE/FAX: (62)3202-9210
E-mail: consenso01@consensoengenharia.com.br

ORGANIZAÇÃO DAS VOLUNTÁRIAS DE GOIÁS

PROJETO HIDROSSANITÁRIO

CENTRO LOGÍSTICO DE ARMAZENAMENTO E DISTRIBUIÇÃO

AV. PROFESSOR ALFREDO DE CASTRO, ESQUINA COM RUA DF 1, CHÁCARA DO GOVERNADOR

GERÊNCIA: GERÊNCIA DE ENGENHARIA E INFRAESTRUTURA

AUTOR DO PROJETO: CLAUDIO HENRIQUE GARCEZ
ENGº CIVIL CREA 9566/d-GO

CLAUDIO HENRIQUE GARCEZ:49766163120
Assinado de forma digital por CLAUDIO HENRIQUE GARCEZ:49766163120
Dados: 2024.05.29 12:04:32 -03'00'

CONTEÚDO:	ÁREAS:	Nº
- PLANTA DISTRIBUIÇÃO ESGOTO - SUPERIOR	VER QUADRO	19 / 26

ESCALA:	DATA:	DESENHO:	REVISÃO: 01
INDICADA	MAIO/2024		

FORMATO A0 - INTERNO: 1149 x 821 mm.
EXTERNO: 1189 x 841 mm.

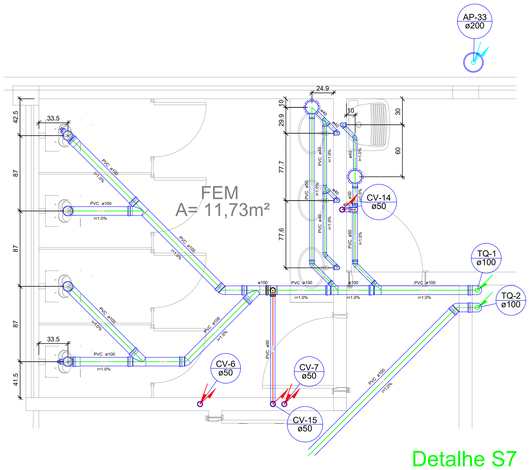

Detalhe S7
escala 1:25

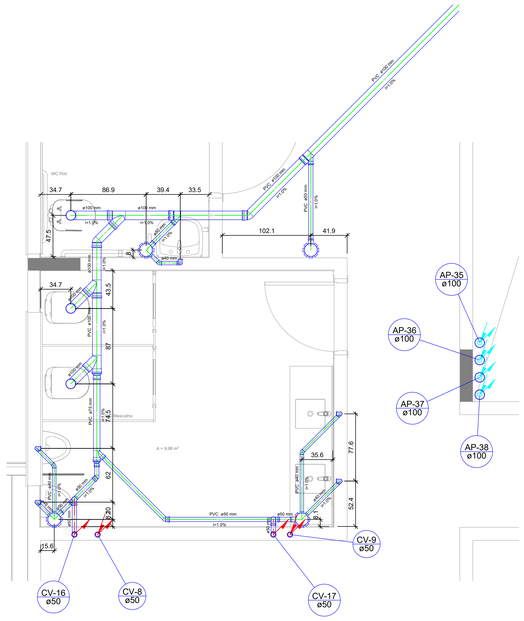

Detalhe S8
escala 1:25

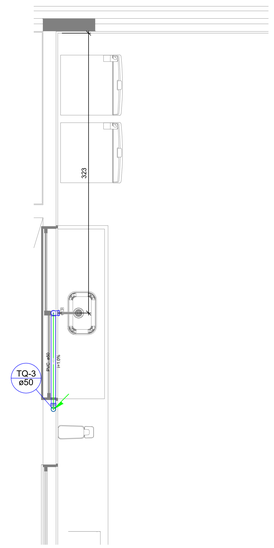

Detalhe S9
escala 1:25

Legenda das Tubulações

- Tubulação em PVC - rede de esgoto
- Tubulação em PVC - ventilação
- Tubulação em PVC - água pluvial

APROVAÇÕES:

CONSENSO
Consultoria de Engenharia Serviços e Obras Ltda.
RUA DONA MARIQUINHA, Nº 288, QD. 14, LT. 07, 2º ANDAR, ST. NEGRÃO DE LIMA - CEP: 74.650-130 - GOIÂNIA-GO - FONE/FAX: (62)3202-9210
E-mail: consenso01@consensoengenharia.com.br

ORGANIZAÇÃO DAS
VOLUNTÁRIAS DE GOIÁS

PROJETO HIDROSSANITÁRIO

CENTRO LOGÍSTICO DE ARMAZENAMENTO E DISTRIBUIÇÃO

AV. PROFESSOR ALFREDO DE CASTRO, ESQUINA COM RUA DF 1, CHÁCARA DO GOVERNADOR

GERÊNCIA: GERÊNCIA DE ENGENHARIA E INFRAESTRUTURA

AUTOR DO PROJETO: CLAUDIO HENRIQUE GARCEZ
ENGº CIVIL CREA 9566/d-GO

CLAUDIO HENRIQUE GARCEZ:49766163120
20
Assinado de forma digital por CLAUDIO HENRIQUE GARCEZ:49766163120
Dados: 2024.05.29 12:04:54 -03'00'

CONTEÚDO:	ÁREAS:	Nº
- DETALHES S7 AO S9	VER QUADRO	20 / 26

ESCALA:	DATA:	DESENHO:	REVISÃO: 01
INDICADA	MAIO/2024		

FORMATO A0 - INTERNO: 1149 x 821 mm.
EXTERNO: 1189 x 841 mm.

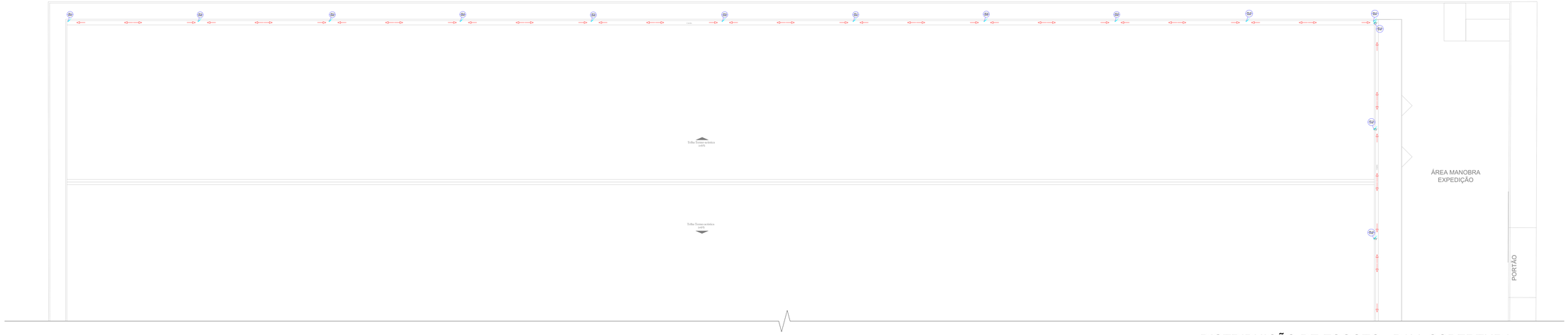

Lista de Materiais		
PVC Esgoto		
Joelho 90		
100 mm	50 un	
Tê 90		
100 mm	7 un	
Tubo rígido c/ ponta lisa		
100 mm	157.38 m	
Tubo rígido		
100 mm - 6"	40.80 m	
PVC Pluvial		
Tê		
200 mm	68.12 un	
PVC Esgoto		
Joelho 90		
50 mm	7 un	
Terminal de ventilação		
50 mm	9 un	
Tubo rígido c/ ponta lisa		
50 mm - 2"	42.80 m	

Legenda
Joelho 90 - sobe
Joelho 90 - desce
Terminal de ventilação - coluna

Legenda das Tubulações
Tubulação em PVC - rede de esgoto
Tubulação em PVC - ventilação
Tubulação em PVC - água pluvial

DISTRIBUIÇÃO DE ESGOTO - PAV. COBERTURA

ESCALA:1/100

APROVAÇÕES:

CONSENSO
Consultoria de Engenharia Serviços e Obras Ltda.
RUA CINA NUNCIONEAL Nº 288, QD. 13, LT. 01 (F.2) HOUSE, S/T. MOURÃO DE LIMA - CEP: 74.463-100 - GOIÂNIA-GO - FONE/FAX: (062)256-3210
E-mail: consenso01@consensoengenharia.com.br

ORGANIZAÇÃO DAS
VOLUNTÁRIAS DE GOIÁS

PROJETO HIDROSSANITÁRIO

CENTRO LOGÍSTICO DE ARMAZENAMENTO E DISTRIBUIÇÃO

AV. PROFESSOR ALFREDO DE CASTRO, ESQUINA COM RUA DF 1, CHÁCARA DO GOVERNADOR

GERÊNCIA: GERÊNCIA DE ENGENHARIA E INFRAESTRUTURA

AUTOR DO PROJETO: CLAUDIO HENRIQUE GARCEZ
ENG° CIVIL CREA 956664 GO

CLAUDIO HENRIQUE GARCEZ:49766163120
Assinado de forma digital por CLAUDIO HENRIQUE GARCEZ:49766163120 Dados: 2024.05.29 12:11:14 -03'00'

CONTEÚDO: - PLANTA DISTRIBUIÇÃO DE ESGOTO - COBERT.

ÁREAS: VER QUADRO

Nº 21 / 26

ESCALA: INDICADA | DATA: MAIO/2024 | DESENHO: | REVISÃO: 01

FORMATO SÉ - INTERNO: 2040 x 831 mm.
EXTERNO: 2080 x 841 mm.

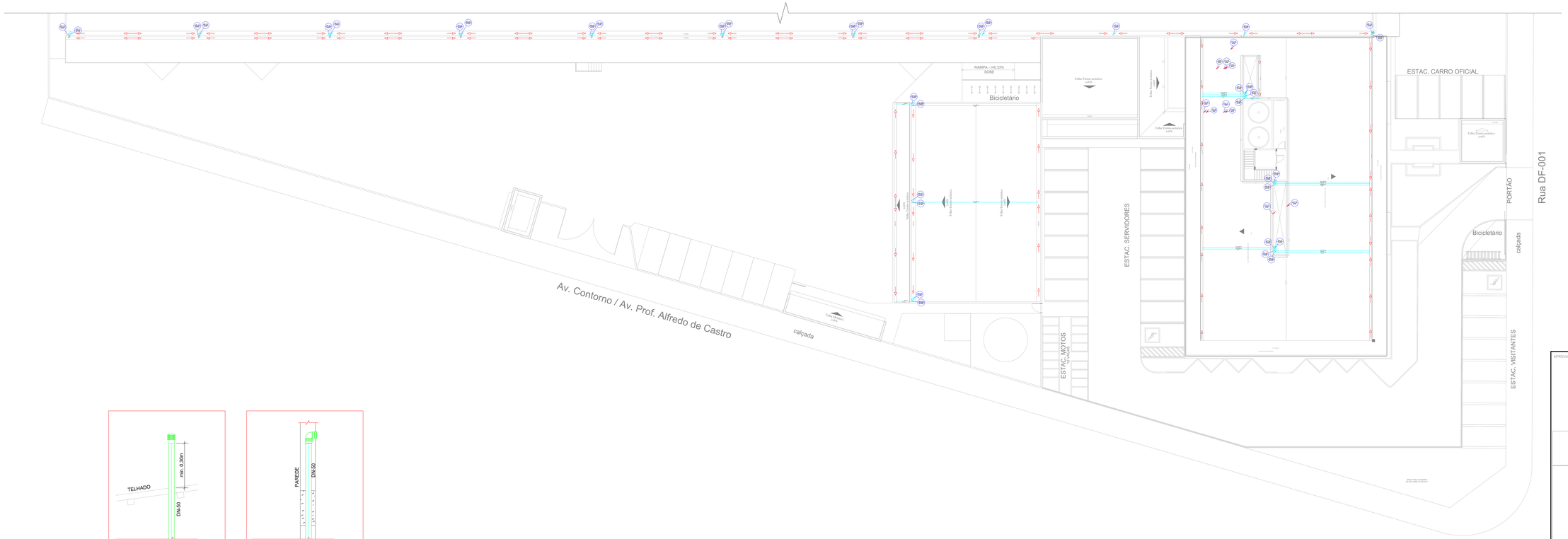
RAMPA - i=8,33%
SOBE
Bicicletário
Trilha Tátil
Trilha Tátil
Trilha Tátil

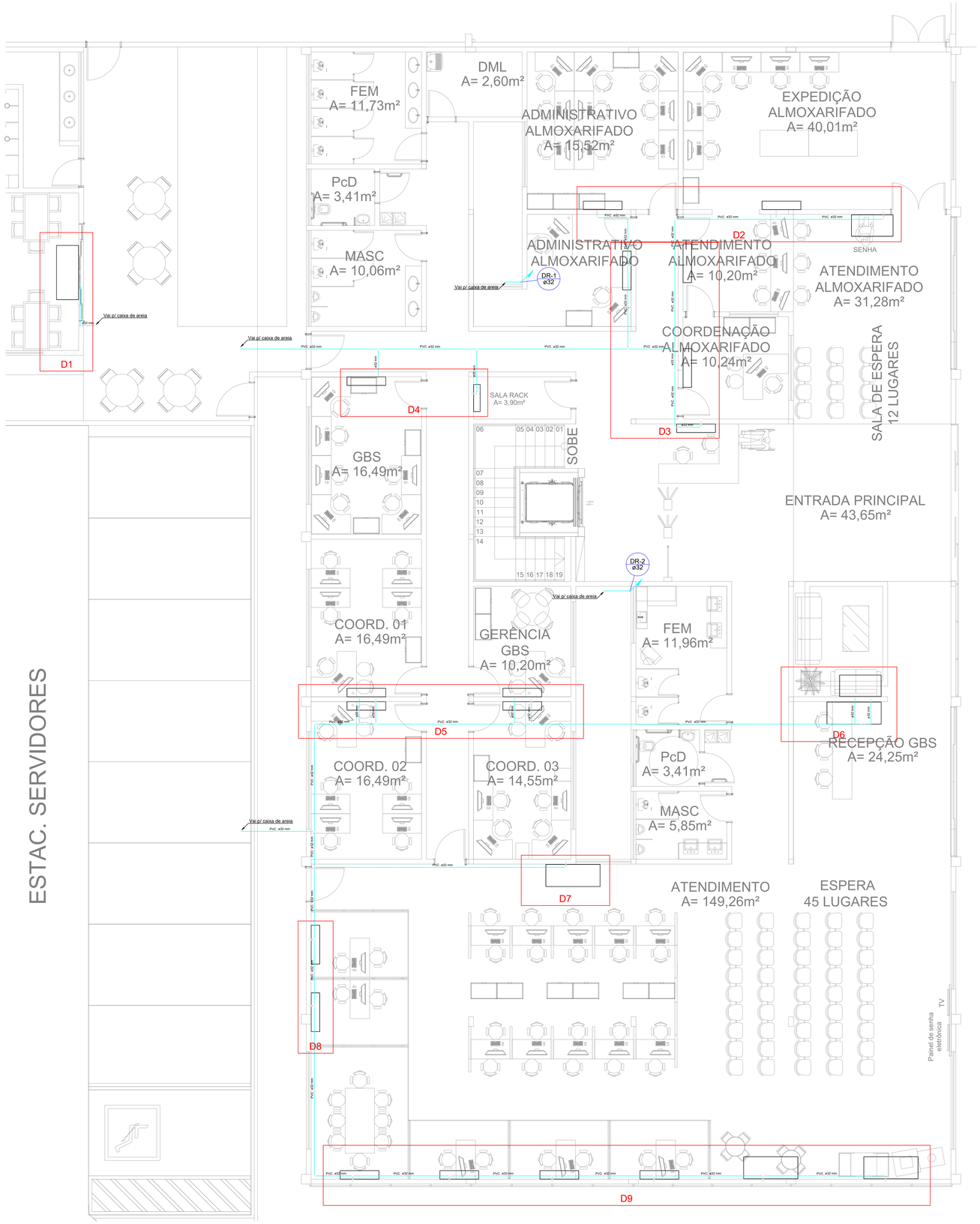

Lista de Materiais		
PVC rígido soldável		
Agua fria	Joelho 90° soldável 32 mm	66 pç
	Luva soldável 32 mm	2 pç
	Tubos 32 mm	178.49 m
	Tê 90 soldável 32 mm	22 pç

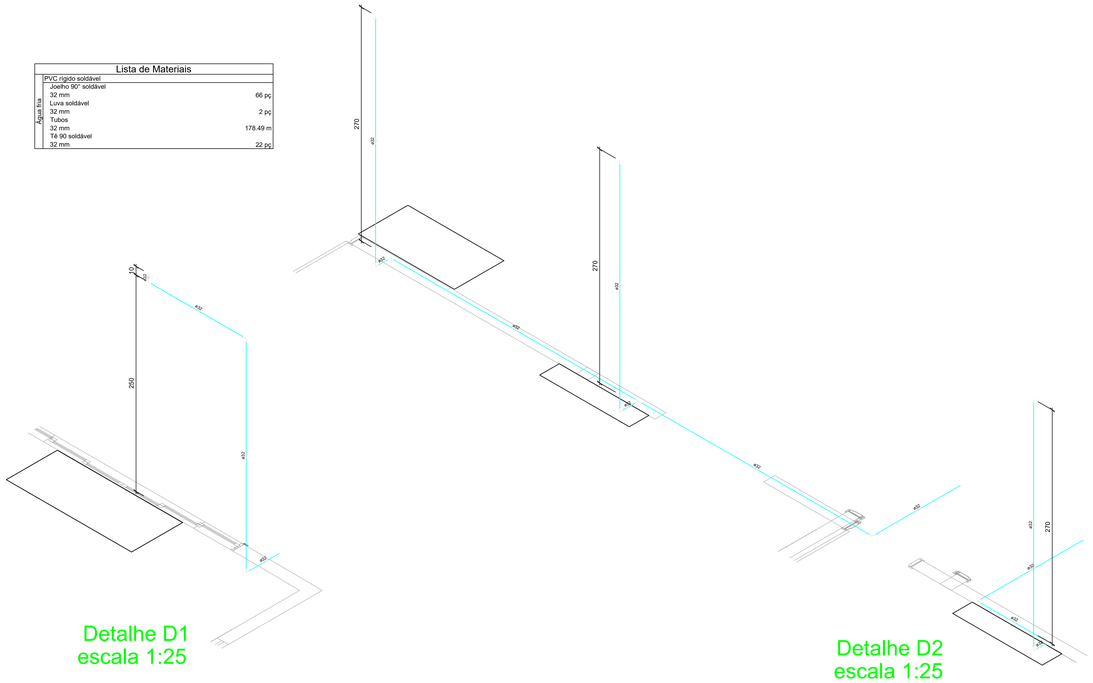

Legenda das Tubulações
Tubulação em PVC - Dreno Ar Cond. - embutida na parede
Tubulação em PVC - Dreno Ar Cond. - no piso

APROVAÇÕES:

CONSENSO
Consultoria de Engenharia Serviços e Obras Ltda.
RUA DONA MARIQUINHA, Nº 288, QD. 14, LT. 07, 2º ANDAR, ST. NEGRÃO DE LIMA - CEP: 74.650-130 - GOIÂNIA/GO - FONE/FAX: (62)3202-9210
E-mail: consenso001@consensoengenharia.com.br

ORGANIZAÇÃO DAS VOLUNTÁRIAS DE GOIÁS

PROJETO HIDROSSANITÁRIO

CENTRO LOGÍSTICO DE ARMAZENAMENTO E DISTRIBUIÇÃO

AV. PROFESSOR ALFREDO DE CASTRO, ESQUINA COM RUA DF 1, CHÁCARA DO GOVERNADOR

GERÊNCIA: GERÊNCIA DE ENGENHARIA E INFRAESTRUTURA

AUTOR DO PROJETO: CLAUDIO HENRIQUE GARCEZ
ENGº CIVIL CREA 9566/d-GO

CLAUDIO HENRIQUE GARCEZ:49766163120
Assinado de forma digital por CLAUDIO HENRIQUE GARCEZ:49766163120
Dados: 2024.05.29 12:12:04 -03'00'

CONTEÚDO:
- PLANTA DRENO AR COND. - TÉRREO
- DETALHES D1 E D2

ÁREAS: VER QUADRO

N° 23 / 26

ESCALA: INDICADA | DATA: MAIO/2024 | DESENHO: | REVISÃO: 01

FORMATO A0 - INTERNO: 1149 x 821 mm.
EXTERNO: 1189 x 841 mm.

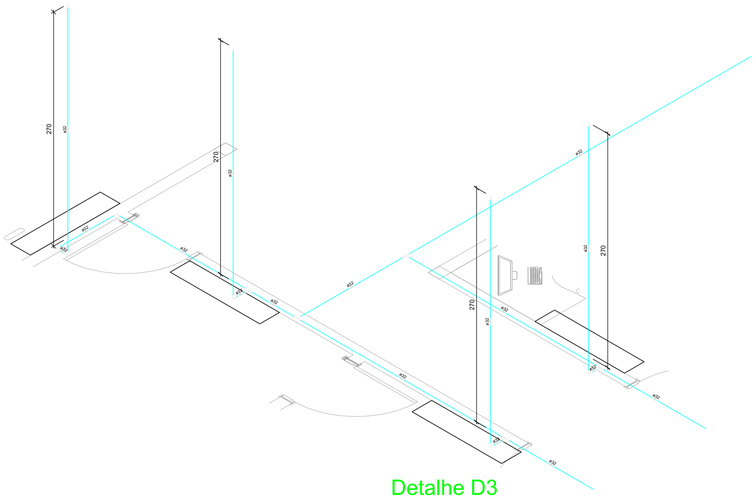

Detalhe D3
escala 1:25

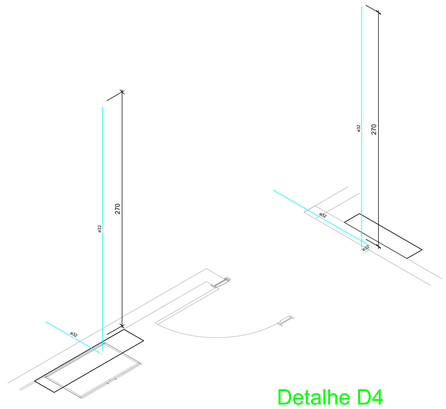

Detalhe D4
escala 1:25

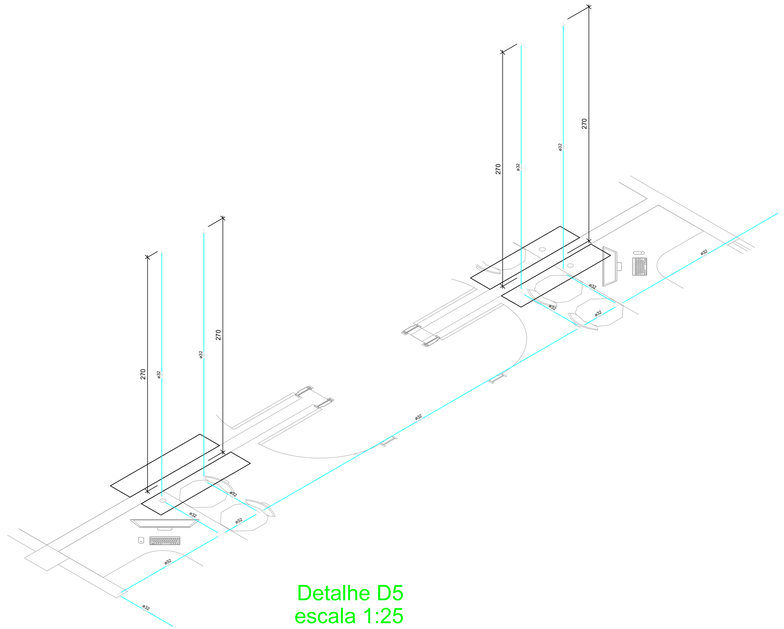

Detalhe D5
escala 1:25

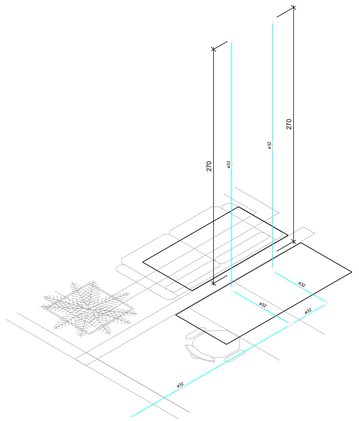

Detalhe D6
escala 1:25

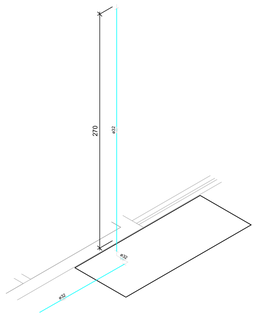

Detalhe D7
escala 1:25

Detalhe D8
escala 1:25

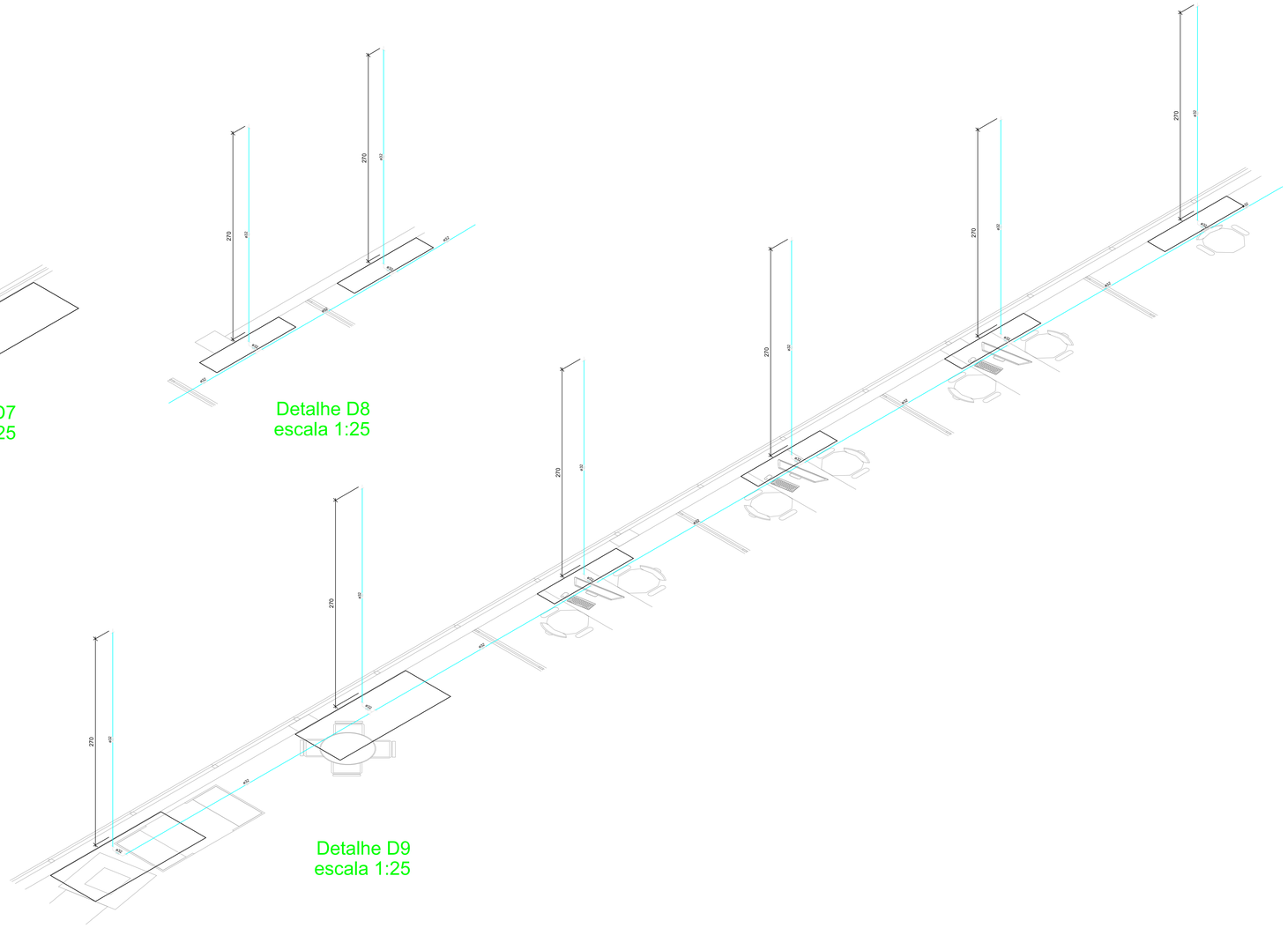

Detalhe D9
escala 1:25

Legenda das Tubulações
Tubulação em PVC - Dreno Ar Cond. - embutida na parede
Tubulação em PVC - Dreno Ar Cond. - no piso

APROVAÇÕES:

CONSENSO
Consultoria de Engenharia Serviços e Obras Ltda.
RUA DONA MARIQUINHA, Nº 288, QD. 14, LT. 07, 2º ANDAR, ST. NEGRÃO DE LIMA - CEP: 74.650-130 - GOIÂNIA/GO - FONE/FAX: (62)3202-3210
E-mail: consenso01@consensoengenharia.com.br

ORGANIZAÇÃO DAS
VOLUNTÁRIAS DE GOIÁS

PROJETO HIDROSSANITÁRIO

CENTRO LOGÍSTICO DE ARMAZENAMENTO E DISTRIBUIÇÃO

AV. PROFESSOR ALFREDO DE CASTRO, ESQUINA COM RUA DF 1, CHÁCARA DO GOVERNADOR

GERÊNCIA: GERÊNCIA DE ENGENHARIA E INFRAESTRUTURA

AUTOR DO PROJETO: CLAUDIO HENRIQUE GARCEZ
ENGº CIVIL CREA 9566/d-GO

CLAUDIO HENRIQUE GARCEZ:49766163120
Assinado de forma digital por CLAUDIO HENRIQUE GARCEZ:49766163120
Dados: 2024.05.29 12:12:26 -03'00'

CONTEÚDO:	ÁREAS:	Nº
- DETALHES D3 AO D9	VER QUADRO	24 / 26

ESCALA:	DATA:	DESENHO:	REVISÃO: 01
INDICADA	MAIO/2024		

FORMATO A0 - INTERNO: 1149 x 821 mm.
EXTERNO: 1189 x 841 mm.

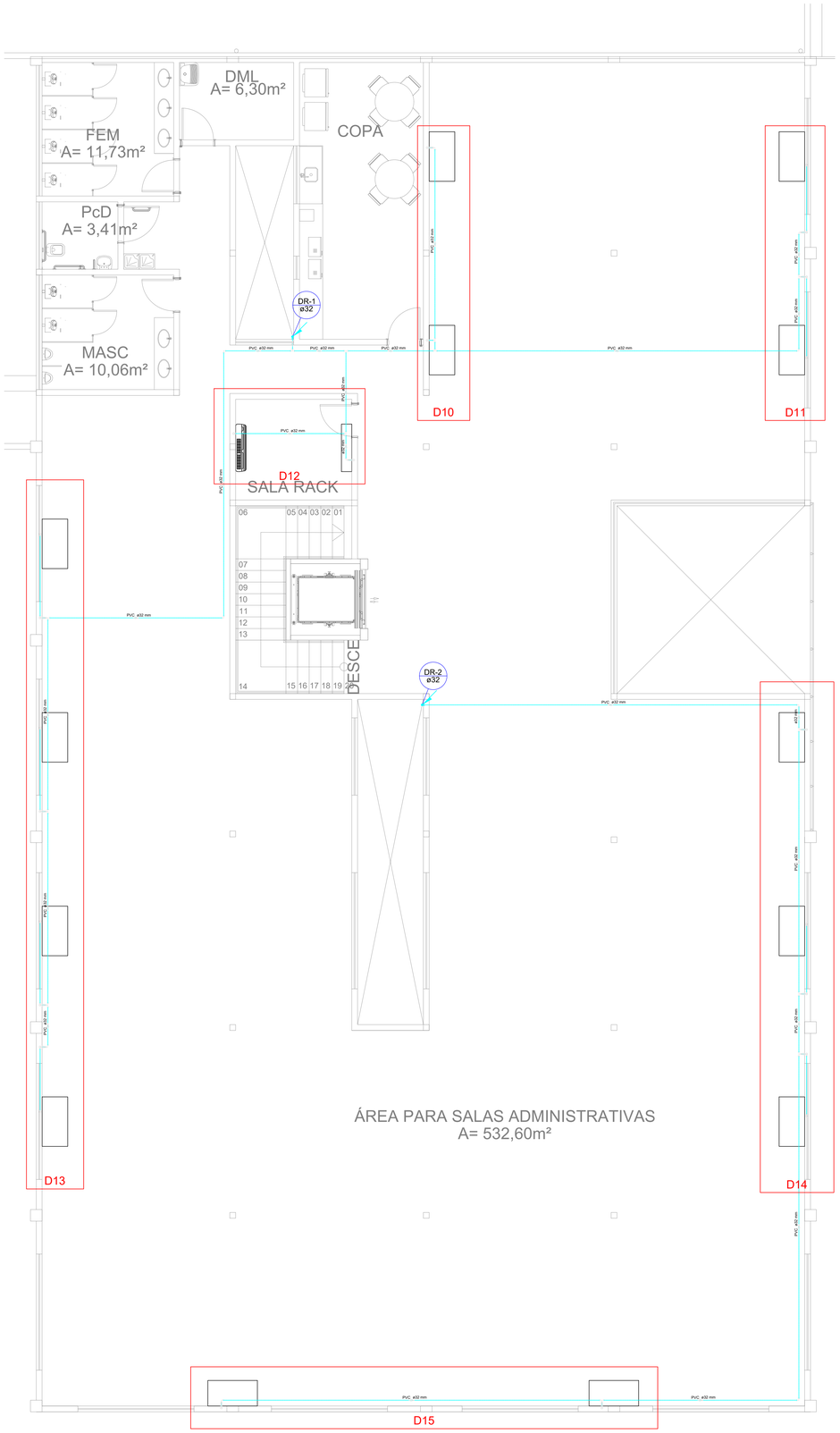

Lista de Materiais		
Água fria	PVC rígido soldável	
	Joelho 90° soldável	
	32 mm	58 pç
	Luva soldável	
	32 mm	13 pç
	Tubos	
	32 mm	153.42 m

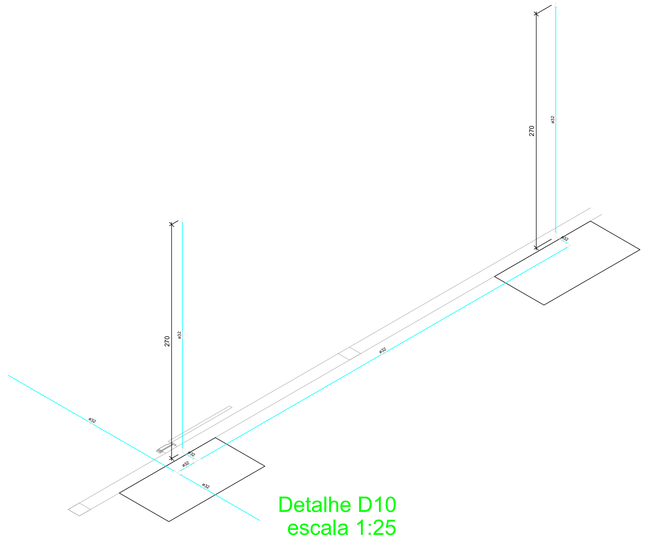

Detalhe D10
escala 1:25

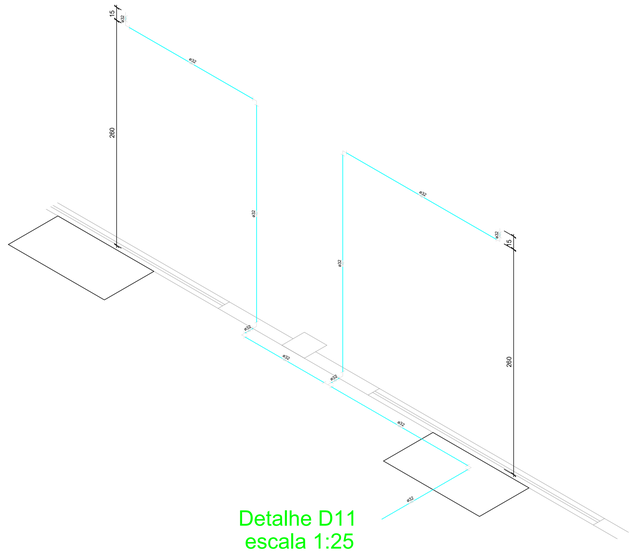

Detalhe D11
escala 1:25

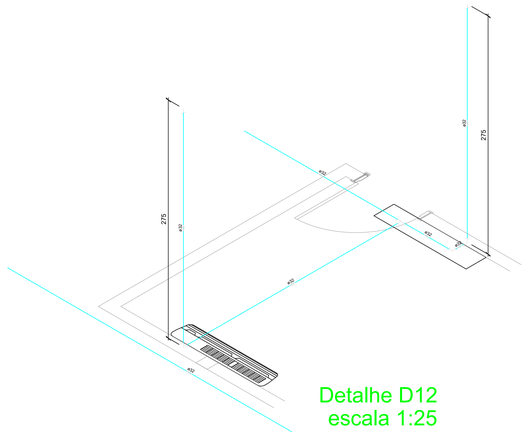

Detalhe D12
escala 1:25

Legenda das Tubulações
Tubulação em PVC - Dreno Ar Cond. - embutida na parede
Tubulação em PVC - Dreno Ar Cond. - no piso

APROVAÇÕES:

CONSENSO
Consultoria de Engenharia Serviços e Obras Ltda.
RUA DONA MARIQUINHA, Nº 288, QD. 14, LT. 07, 2º ANDAR, ST. NEGRÃO DE LIMA - CEP: 74.650-130 - GOIÂNIA/GO - FONE/FAX: (62)3202-3210
E-mail: consenso01@consensoengenharia.com.br

ORGANIZAÇÃO DAS
VOLUNTÁRIAS DE GOIÁS

PROJETO HIDROSSANITÁRIO

CENTRO LOGÍSTICO DE ARMAZENAMENTO E DISTRIBUIÇÃO

AV. PROFESSOR ALFREDO DE CASTRO, ESQUINA COM RUA DF 1, CHÁCARA DO GOVERNADOR

GERÊNCIA: GERÊNCIA DE ENGENHARIA E INFRAESTRUTURA

AUTOR DO PROJETO: CLAUDIO HENRIQUE GARCEZ
ENGº CIVIL CREA 9566/d-GO

CLAUDIO HENRIQUE GARCEZ:49766163120
Assinado de forma digital por CLAUDIO HENRIQUE GARCEZ:49766163120
Dados: 2024.05.29 12:12:51 -03'00'

CONTEÚDO:
- PLANTA DRENO AR COND. - SUPERIOR
- DETALHES D10 AO D12

ÁREAS: VER QUADRO

N° 25 / 26

ESCALA: INDICADA | DATA: MAIO/2024 | DESENHO: | REVISÃO: 01

FORMATO A0 - INTERNO: 1149 x 821 mm.
EXTERNO: 1189 x 841 mm.

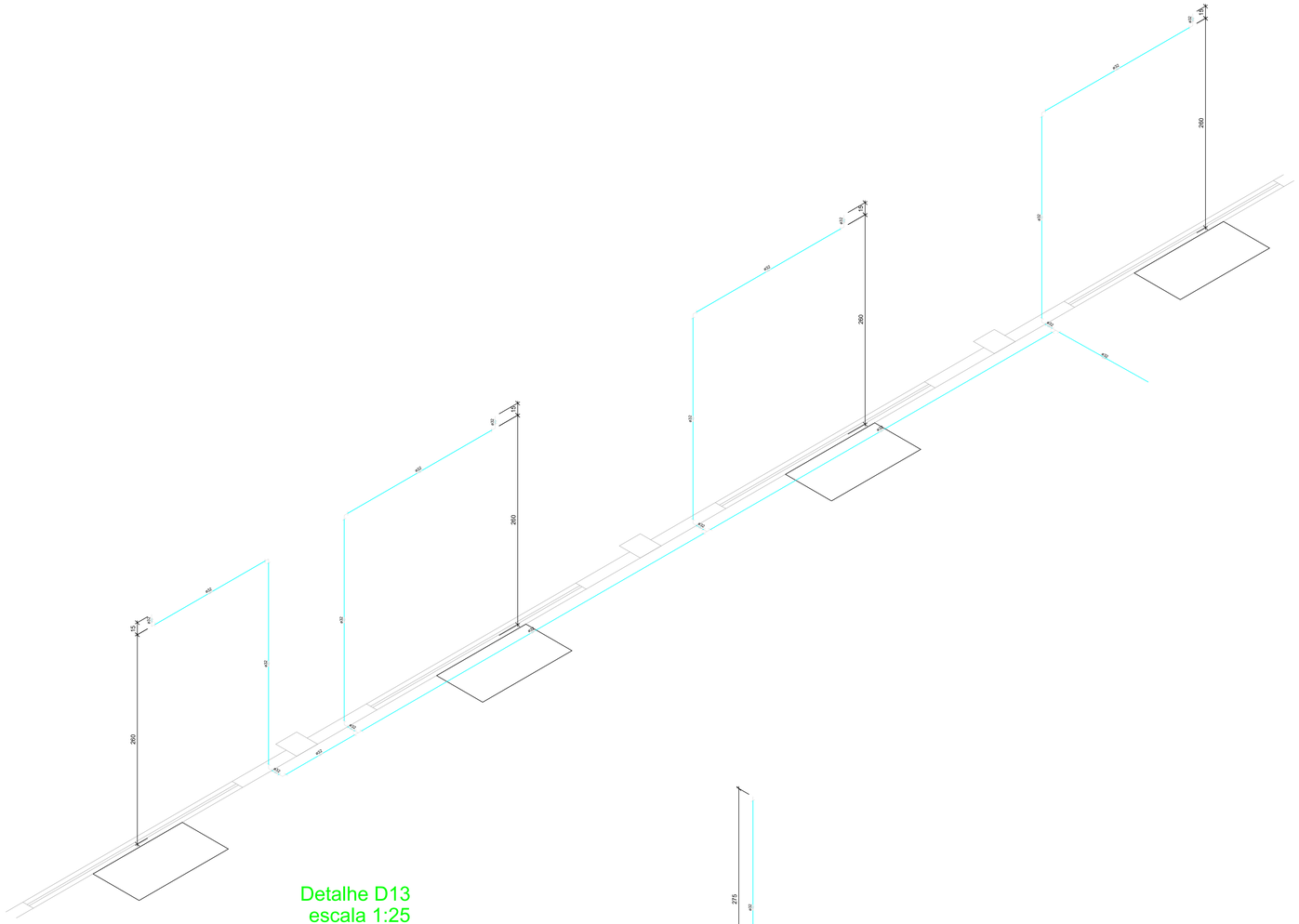

Detalhe D13
escala 1:25

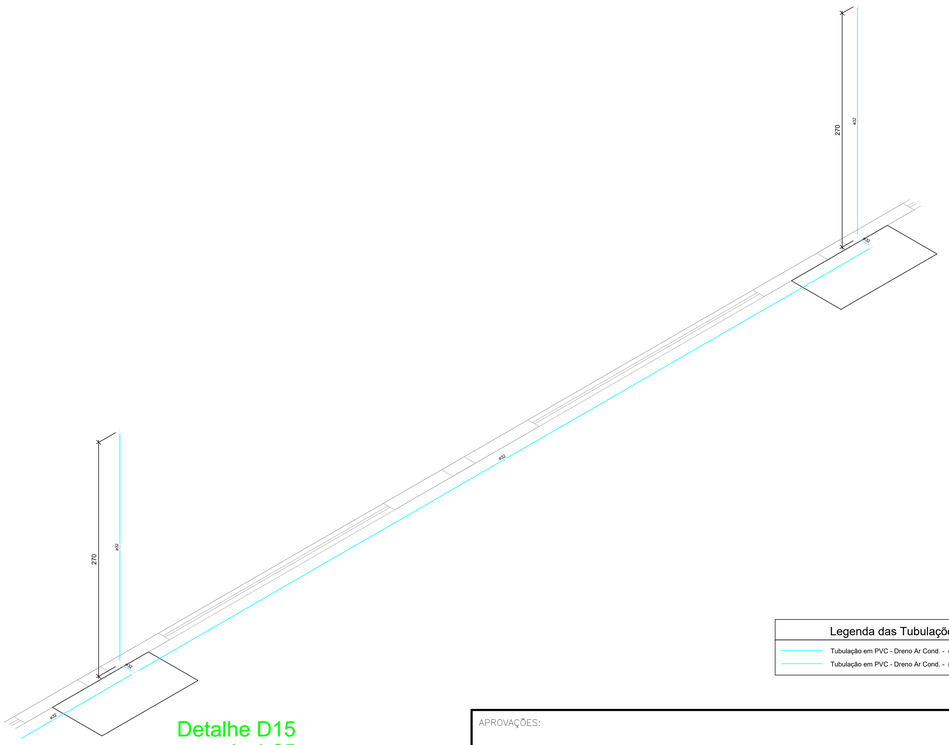

Detalhe D15
escala 1:25

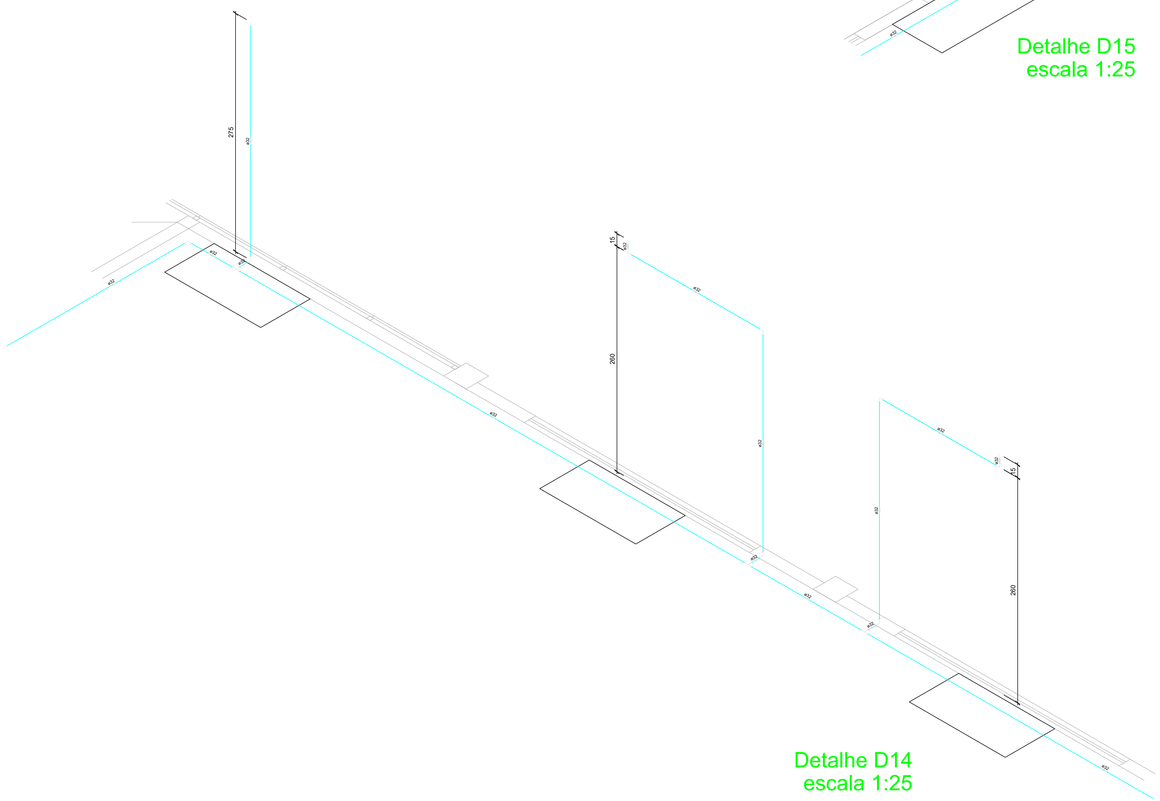

Detalhe D14
escala 1:25

Legenda das Tubulações
Tubulação em PVC - Dreno Ar Cond. - embutida na parede
Tubulação em PVC - Dreno Ar Cond. - no piso

APROVAÇÕES:

CONSENSO
Consultoria de Engenharia Serviços e Obras Ltda.
RUA DONA MARIQUINHA, Nº 288, QD. 14, LT. 07, 2º ANDAR, ST. NEGRÃO DE LIMA - CEP: 74.650-130 - GOIÂNIA/GO - FONE/FAX: (62)3202-3210
E-mail: consenso01@consensoengenharia.com.br

ORGANIZAÇÃO DAS
VOLUNTÁRIAS DE GOIÁS

PROJETO HIDROSSANITÁRIO

CENTRO LOGÍSTICO DE ARMAZENAMENTO E DISTRIBUIÇÃO

AV. PROFESSOR ALFREDO DE CASTRO, ESQUINA COM RUA DF 1, CHÁCARA DO GOVERNADOR

GERÊNCIA: GERÊNCIA DE ENGENHARIA E INFRAESTRUTURA

AUTOR DO PROJETO: CLAUDIO HENRIQUE GARCEZ
ENGº CIVIL CREA 9566/d-GO

CLAUDIO HENRIQUE GARCEZ:49766163120
Assinado de forma digital por CLAUDIO HENRIQUE GARCEZ:49766163120
Dados: 2024.05.29 12:13:14 -03'00'

CONTEÚDO:
- DETALHES D13 AO D15

ÁREAS:
VER QUADRO

Nº 26 / 26

ESCALA: INDICADA
DATA: MAIO/2024
DESENHO:
REVISÃO: 01

FORMATO A0 - INTERNO: 1149 x 821 mm.
EXTERNO: 1189 x 841 mm.